GESSI®

60482

GPF604820G001A442

data di validità/validity date
≥ 11/2025

AMBIANO

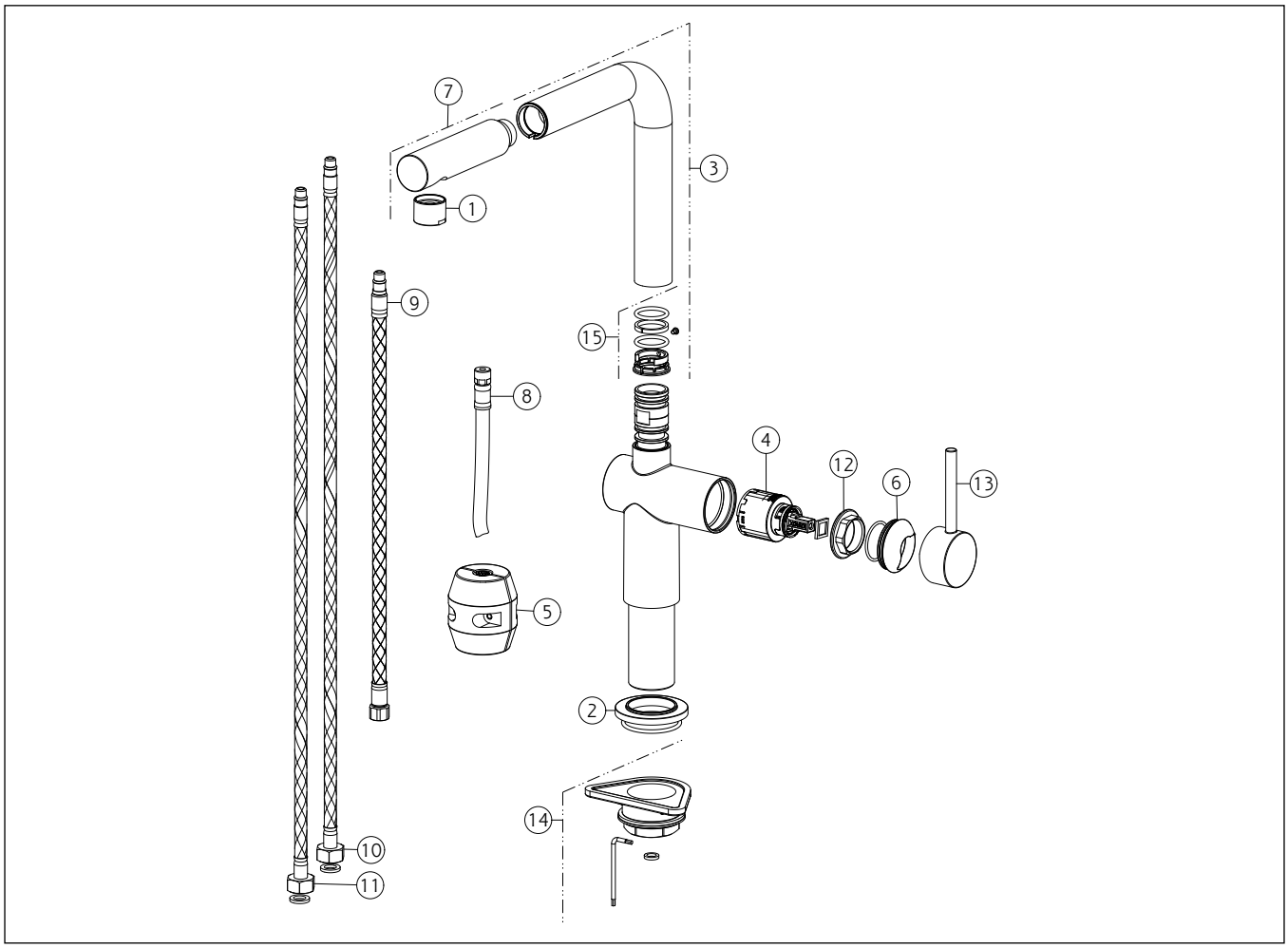

N°	Code	Descrizione	Description
1	SP00350	AERATORE COMPLETO	COMPLETE AERATOR
2	SP05364	BASETTA	BASE
3	SP05365	CANNA COMPLETA	COMPLETE SPOUT
4	SP00902	CARTUCCIA	CARTRIDGE
5	SP00680	CONTRAPPESO	COUNTERWEIGHT
6	SP03280	COPRIGHIERA	FINISHING RING NUT
7	SP04488	DOCCETTA	HANDSHOWER
8	SP02858	FLESSIBILE	HOSE
9	SP04492	FLESSIBILE	HOSE
10	SP01591	FLESSIBILE ALIMENTAZIONE BLU	BLU SUPPLY HOSE
11	SP01590	FLESSIBILE ALIMENTAZIONE ROSSO	RED SUPPLY HOSE

N°	Code	Descrizione	Description
12	SP00406	GHIERA SERRAGGIO CARTUCCIA	FIXING RING NUT
13	SP05363	MANIGLIA	HANDLE
14	SP04371	SET DI FISSAGGIO	FIXING SET
15	SP00909	SET GUARNIZIONI E ANTIFRIZIONE	GASKETS AND ANTI-FRICTION RINGS

Gessi S.p.A. Parco Gessi, 13037 Serravalle Sesia (Vercelli) Italy Tel.+39 0163 454111 Fax.+39 0163 453150 - www.gessi.com - gessi@gessi.it
Il presente disegno a termine di legge non puo' essere reso pubblico o riprodotto senza l'autorizzazione scritta della GESSI S.p.A. copyright GESSI S.p.A.