GESSI®

50406

GPF504060G001A442

data di validità/validity date
≥ 1/2024

HELIUM

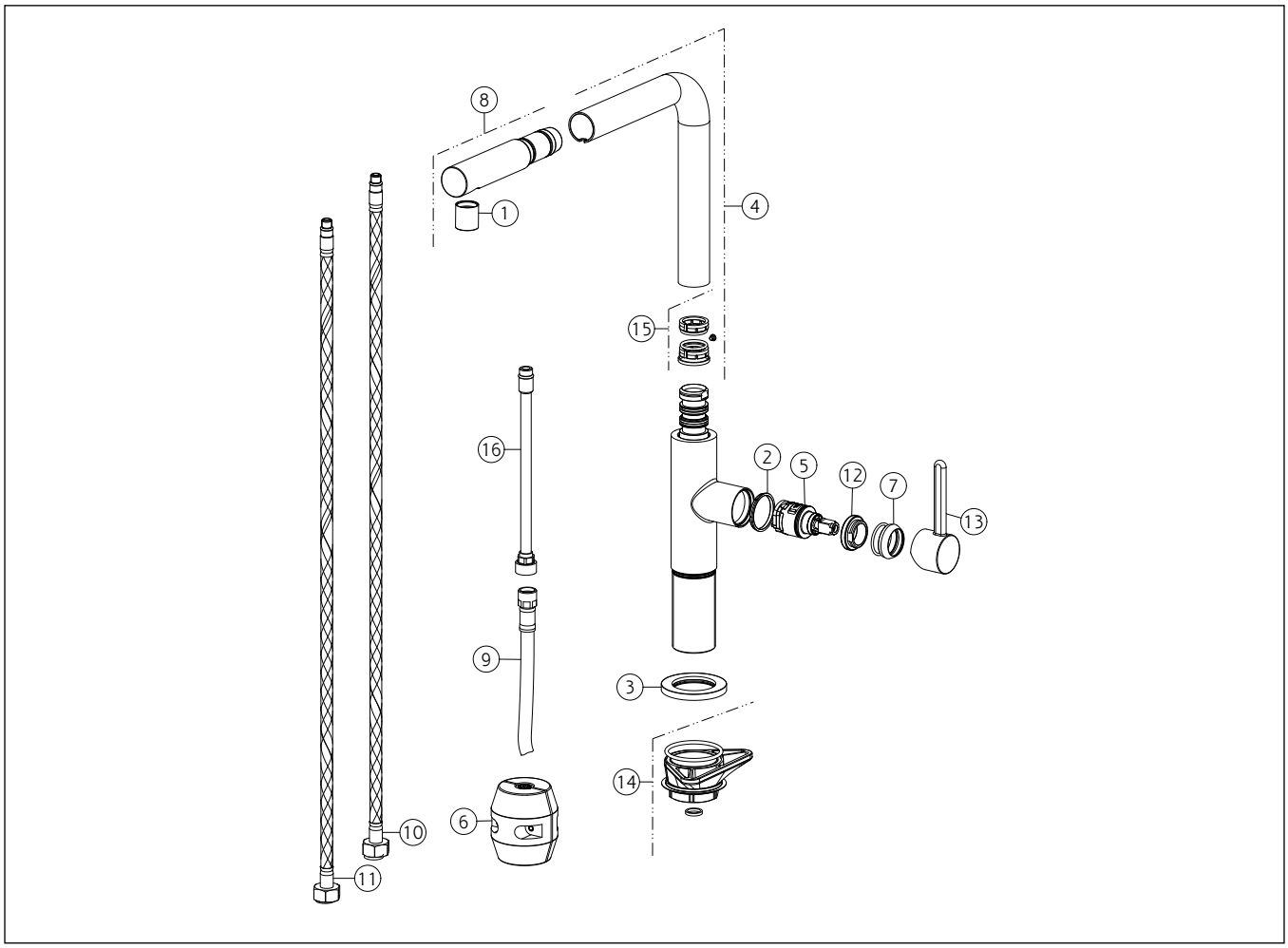

N°	Code	Descrizione	Description
1	SP02164	AERATORE COMPLETO	COMPLETE AERATOR
2	SP00768	ANELLO INDICATORE	INDICATOR RING
3	SP00464	BASETTA	BASE
4	SP00387	CANNA COMPLETA	COMPLETE SPOUT
5	SP04770	CARTUCCIA	CARTRIDGE
6	SP00680	CONTRAPPESO	COUNTERWEIGHT
7	SP00287	COPRIGHIERA	FINISHING RING NUT
8	SP00434	DOCCETTA	HANDSHOWER
9	SP02032	FLESSIBILE	HOSE
10	SP01591	FLESSIBILE ALIMENTAZIONE BLU	BLU SUPPLY HOSE
11	SP01590	FLESSIBILE ALIMENTAZIONE ROSSO	RED SUPPLY HOSE

N°	Code	Descrizione	Description
12	SP00289	GHIERA SERRAGGIO CARTUCCIA	FIXING RING NUT
13	SP02404	MANIGLIA	HANDLE
14	SP00462	SET DI FISSAGGIO	FIXING SET
15	SP00502	SET GUARNIZIONI E ANTIFRIZIONE	GASKETS AND ANTI-FRICTION RINGS
16	SP00737	TUBETTO	TUBE

Gessi S.p.A. Parco Gessi, 13037 Serravalle Sesia (Vercelli) Italy Tel.+39 0163 454111 Fax.+39 0163 453150 - www.gessi.com - gessi@gessi.it
Il presente disegno a termine di legge non puo' essere reso pubblico o riprodotto senza l'autorizzazione scritta della GESSI S.p.A. copyright GESSI S.p.A.