Daneo DAN 100-50IF/A

> Web link

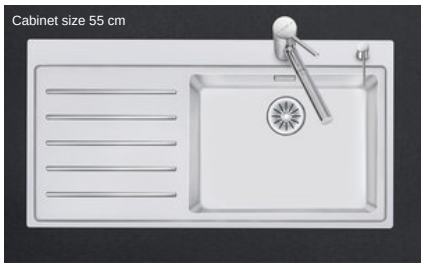

Overflow and drain technology

Fitting style
Flushmount sinks / Flat-mount inset

Model
DAN 100-50IF/A

Material
Stainless steel 18/10

Article no.
10.103.550.00

Cabinet size
55 cm

Basket
3½" TouchFlow

Surface
Matt

VRG
0.19

Price CHF
2'483.- excl. VAT

Dimensions
500x400x188mm

Corner radius
22 mm

Drainboard
Left



Sieve - type S



Swivelling TouchFlow overflow cap

Basket pre-assembly
Assembly of the valve at the factory

Dispenser - mounting option
All models

Overflow and drain technology
Standard pull-up knob

Prices (as of 23.11.26/excl. VAT)

Model	Material	Basket	Drainboard	Article no.	Price CHF	
Daneo DAN 100-50IF/A	Stainless steel 18/10, Matt	3½" Tipo	Left	10.103.551.00	2'244.-	> Weblink
		3½" Tipo	Right	10.103.552.00	2'244.-	> Weblink
		3½" TouchFlow	Left	10.103.550.00	2'483.-	> Weblink
		3½" TouchFlow	Right	10.103.553.00	2'483.-	> Weblink

Product description

1 Product Model, 2 Installation Types
The special advantage of IF models: Installation as flush with the adjacent areas as well as laid flat on top is possible.

Flush-mounted installation: Recommendation for the choice of worktop:
We recommend installation in worktops made of ceramic, granite, artificial stone (e.g. Corian or Varicor) or solid wood. We do not recommend installation in coated chipboard.

Accessory

Optional accessories



> Weblink
40.000.912.00 / CHF 106.-
Colander, perforated



> Weblink
40.001.289.00 / CHF 106.-
Colander, unperforated



> Weblink
40.000.909.00 / CHF 151.-
Chopping board, made of glass, white

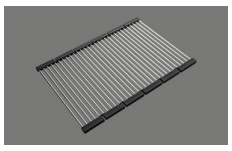

> Weblink
40.001.140.00 / CHF 125.-
Inox Pad

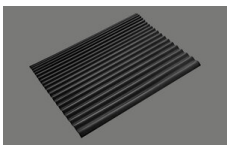

> Weblink
40.002.008.00 / CHF 51.-
Maro dish drainer mat, Dark Grey

Spares

You can find the compatible ragne of spares here > Weblink

Suter Inox AG
Schachenstrasse 20
CH-5116 Schinznach-Bad
T +41 56 203 64 00
suter@suterch
suter.ch

Daneo DAN 100-50IF/A

SUTER

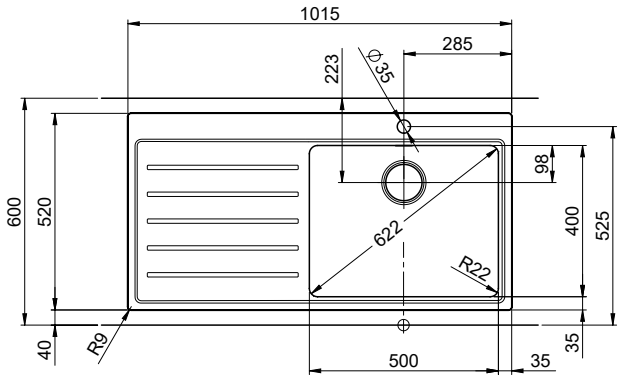

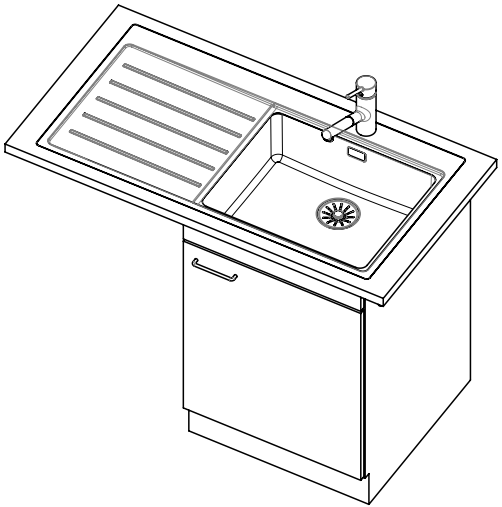

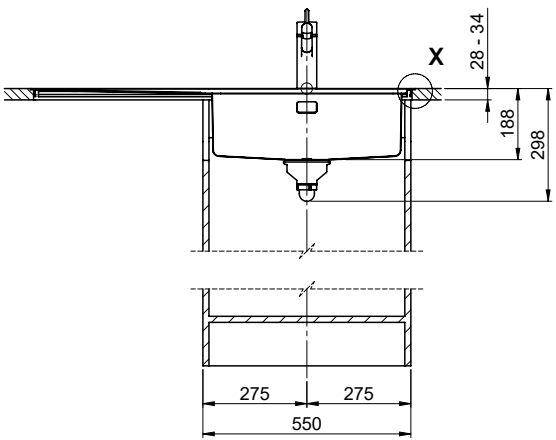

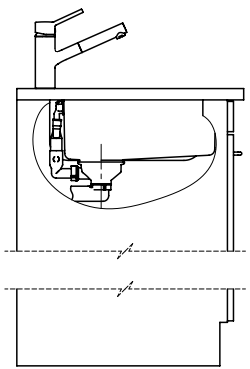

Für diesen Dokumen t und den darin dargestellten Gegenstand behalten wir uns alle Rechte vor. Vervielfältigung, Bekanntgabe an Dritte oder Verwendung seines Inhalts ohne unsere Zustimmung ist verboten. © Copyright 2005 Suter Inox AG, All rights reserved.

Zeichn. Nr.:	Dok. Nr.: 00.01-17.0063.00.00	Index: 00+	daf	08.10.2022

Suter Inox AG
Schachenstrasse 20
CH-5116 Schinznach-Bad
T +41 56 203 64 00
suter@suterch
suter.ch

Daneo DAN 100-50IF/A

Ausschnitt für flächenbündigen Einbau:
Mesure de coupure pour montage à fleur:
Intaglio per montaggio a filo top:

SUTER

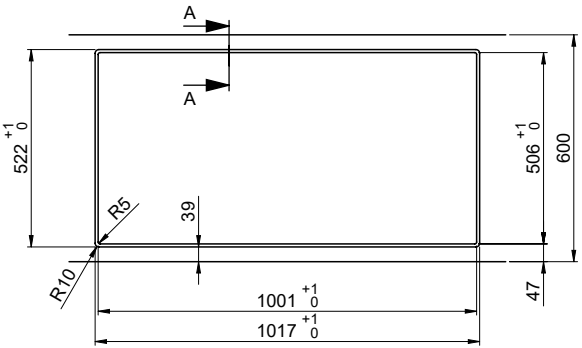

A-A (1 : 2)

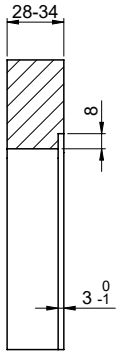

X (1:1)

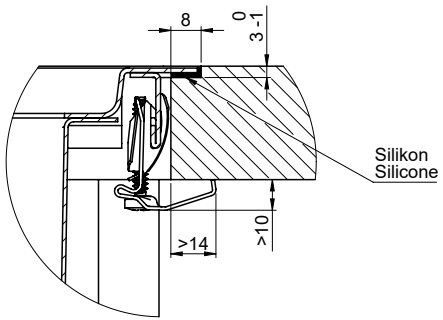

Vom flächenbündigen Einbau in beschichteten Spanplatten raten wir ab.
Nous vous déconseillons le montage à fleur sur des panneaux de particules enduits.
Sconsigliamo il montaggio a filo top in pannelli di truciolato laminato.

Für dieses Dokument und den darin dargestellten Gegenstand behalten wir uns alle Rechte vor. Vervielfältigung, Bekanntgabe an Dritte oder Verwendung seines Inhalts ohne unsere Zustimmung ist verboten. © Copyright 2005 Suter Inox AG. All rights reserved.

Zeichn. Nr.:	Dok. Nr.: 00.01-17.0063.00.00	Index: 00+	daf	08.10.2022

Suter Inox AG
Schachenstrasse 20
CH-5116 Schinznach-Bad
T +41 56 203 64 00
suter@suter.ch
suter.ch

Daneo DAN 100-50IF/A

Ausschnitt für flach aufliegender Einbau:
Mesure de coupure pour montage en appui:
Intaglio per montaggio soprapiano:

SUTER

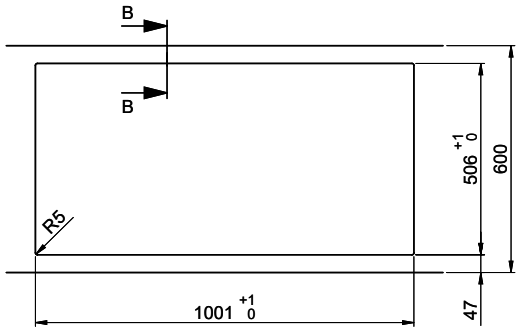

B-B (1 : 2)

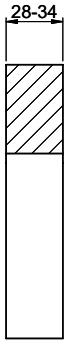

X (1:1)

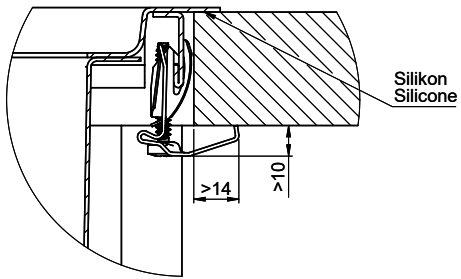

Für diesen Dokument und den darin dargestellten Gegenstand behalten wir uns alle Rechte vor. Vervielfältigung, Bekanntgabe an Dritte oder Verwendung seines Inhalts ohne unsere Zustimmung ist verboten. © Copyright 2005 Suter Inox AG. All rights reserved.

Zeichn. Nr.:	Dok. Nr.:00.01-17.0063.00.00	Index: 00+	daf	08.10.2022