Daneo DAN 18U + DAN 34U

> Web link



Fitting style
Undermount bowls

Model
DAN 18U + DAN 34U

Material
Stainless steel 18/10

Article no.
10.103.811.00

Cabinet size
60 cm

Basket
3½" Space-saving

Surface
Matt

Price CHF
1'440.- excl. VAT

Dimensions
180x400x140mm

Corner radius
22 mm

Overflow and drain technology



Sieve - type S



Swivelling overflow cap

Basket pre-assembly
Assembly of the valve at the factory

Dispenser - mounting option
Free choice of positioning

Overflow and drain technology

Standard pull-up knob



Advant

Prices (as of 23.11.26/excl. VAT)

Model	Material	Basket	Article no.	Price CHF	
Daneo DAN 18U + 34U	Stainless steel 18/10, Matt	3½" Tipo	10.103.812.00	1'399.-	> Weblink
		3½" Space-saving	10.103.811.00	1'440.-	> Weblink
		3½" TouchFlow	10.103.810.00	1'638.-	> Weblink

Product description

Combination DAN 18U + DAN 34U: Requires cut-out on both sides of the carcase wall, with enlarged cut-out for DAN 18U.

Accessory

Optional accessories



> Weblink
40.000.912.00 / CHF 106.-
Colander, perforated



> Weblink
40.001.289.00 / CHF 106.-
Colander, unperforated



> Weblink
40.000.909.00 / CHF 151.-
Chopping board, made of glass, white



> Weblink
40.001.277.00 / CHF 151.-
Chopping board, made of plastic

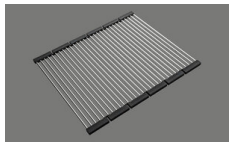

> Weblink
40.001.138.00 / CHF 125.-
Inox Pad

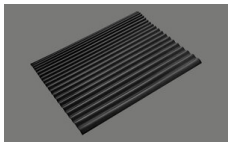

> Weblink
40.002.008.00 / CHF 51.-
Maro dish drainer mat, Dark Grey

Spares

You can find the compatible ragne of spares here > Weblink

Suter Inox AG
Schachtstrasse 20
CH-5116 Schinznach-Bad
T 1 41 08 203 24 00
suter@suter.ch
suter.ch

Daneo DAN 18U + DAN 34U

Masse / Ausschnittkontur
Dimensions / contour de découpe
Dimensioni / contorno dell apertura

SUTER

Bohrung für Zug- und Druckknöpfe ø14
Bohrung für Drehknopf ø25

Trou pour boutons et Poussoirs de commande ø14
Trou pour bouton rotatif ø25

Foro per Pomelli tiranti e Pomelli pulsanti ø14
Foro per Pomolo girevoli ø25

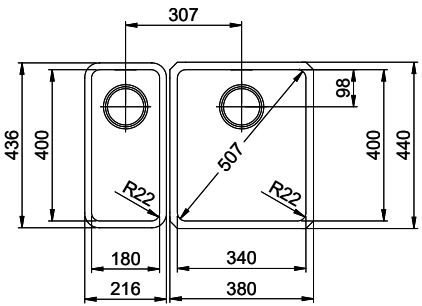

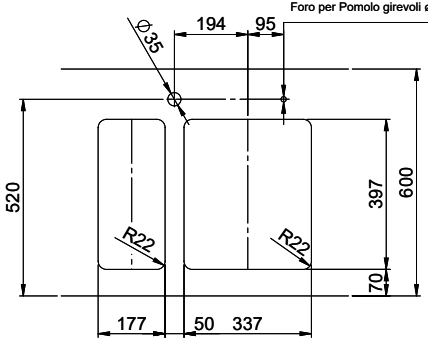

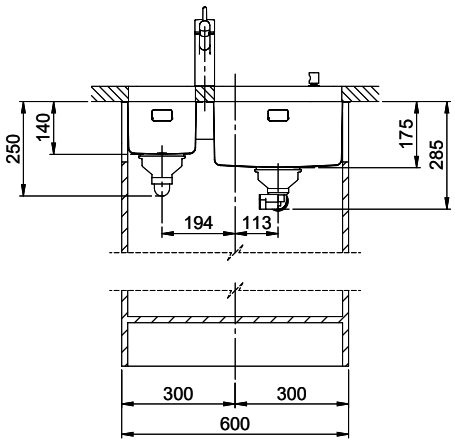

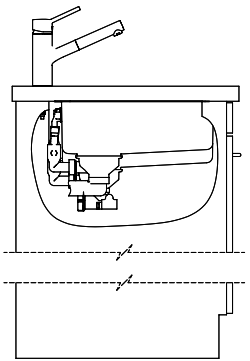

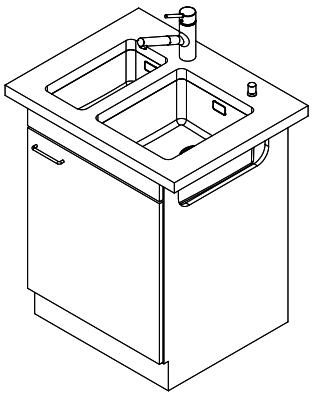

Für dieses Dokument und den darin dargestellten Gegenstand behalten wir uns alle Rechte vor. Vervielfältigung, Bekanntgabe an Dritte oder Verwendung seines Inhalts ohne unsere Zustimmung ist verboten. © Copyright 2005 Suter Inox AG. All rights reserved.

Zeichn. Nr.:	Dok. Nr.: 00.01-18.0017.10.00	Index: 00+	daf	02.11.2022