Daneo DAN 18U + DAN 34U

> Web link

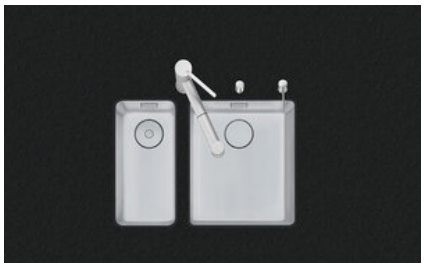

Fitting style
Undermount bowls

Model
DAN 18U + DAN 34U

Material
Stainless steel 18/10

Article no.
10.105.601.00

Cabinet size
60 cm

Basket
3½" Tipo Desino
3½" Space-saving Desino

Surface
Matt

Price CHF
1'752.- excl. VAT

Dimensions
180x400x140mm

Corner radius
22 mm

Overflow and drain technology



Desino: Concealed drain with basket underneath - type M



Tipo Desino: Concealed drain with basket underneath - type M

Basket pre-assembly

ly ex works

ting option

tioning



Swivelling overflow cap

Overflow and drain technology

Standard pull-up knob



Advant

Prices (as of 23.11.26/excl. VAT)

Model	Material	Basket	Article no.	Price CHF	
Daneo DAN 18U + DAN 34U	Stainless steel 18/10, Matt	3½" Tipo Desino	10.105.602.00	1'752.-	> Weblink
		3½" Space-saving Desino	10.105.601.00	1'752.-	> Weblink
		3½" TouchFlow Desino	10.105.600.00	1'962.-	> Weblink

Spares

You can find the compatible ragne of spares here > Weblink

Suter Inox AG
Schachenstrasse 20
CH-5116 Schinznach-Bad
T +41 58 263 64 00
suter@suter.ch
suter.ch

Daneo DAN 18U + DAN 34U Desino

Masse / Ausschnittkontur
Dimensions / contour de découpe
Dimensioni / contorno dell'apertura

SUTER

Bohrung für Zug- und Druckknöpfe Ø14
Bohrung für Drehknopf Ø25

Trou pour boutons et Poussoirs de commande Ø14
Trou pour bouton rotatif Ø25

Foro per Pomelli tiranti e Pomelli pulsanti Ø14
Foro per Pomolo girevoli Ø25

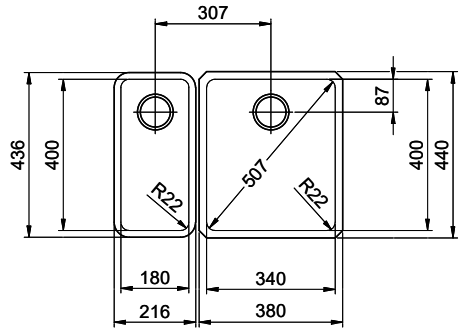

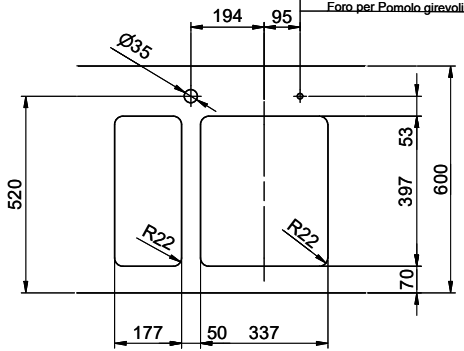

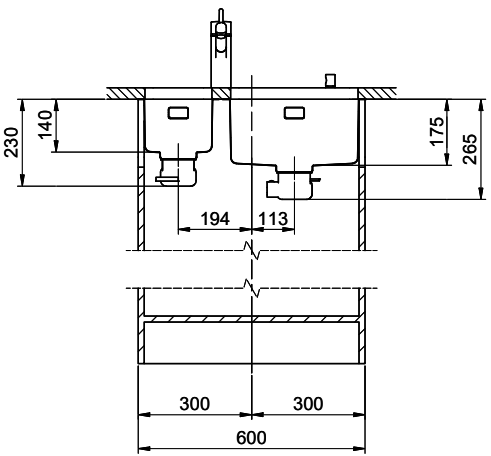

Kombination DAN 18 + DAN 34: Erfordert beidseitigen Ausschnitt der Korpuswand.
Combinaison DAN 18 + DAN 34: Exige la découpe de la paroi de l'élément des deux côtés.
Combinazione DAN 18 + DAN 34: Richiede un intaglio della parete dell'armadio su entrambi i lati.

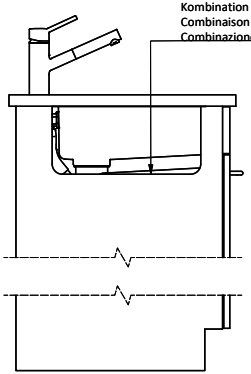

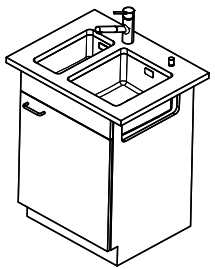

Für dieses Dokument und den darin dargestellten Gegenstand behalten wir uns alle Rechte vor. Vervielfältigung, Bekanntgabe an Dritte oder Verwendung seines Inhalts, ohne unsere Zustimmung ist verboten. © Copyright 2005 Suter Inox AG. All rights reserved.

Zeichn.Nr.:	Dok.Nr.: 00.01-24.0032.00.00	Index:	sam	19.09.2024