Dispenser Little Joe

> Web link



Surface
Stainless steel

Article no.
40.001.132.00

Price CHF
311.- excl. VAT

Product description

Spout 88mm, pedestal D = ø27mm, with rosette D = ø35mm

Accessory

Optional accessories

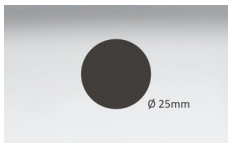

> Weblink
40.000.188.00 / CHF 87.-
Soap dispenser hole, Ø
25 mm, for all models

Compatible Articles



> Weblink
40.000.933.00 / CHF
107.-
Pull-up knob Pinocchio



> Weblink
40.001.260.00 / CHF
142.-
Push buttons Pico

Spares

You can find the compatible ragne of spares here > Weblink

Suter Inox AG
Schachenstrasse 20
CH-5116 Schinznach-Bad
Tel. +41 56 463 63 33
Fax +41 56 463 63 30
E-Mail: suter@suter.ch

Dispenser Little Joe

SUTER inox technik

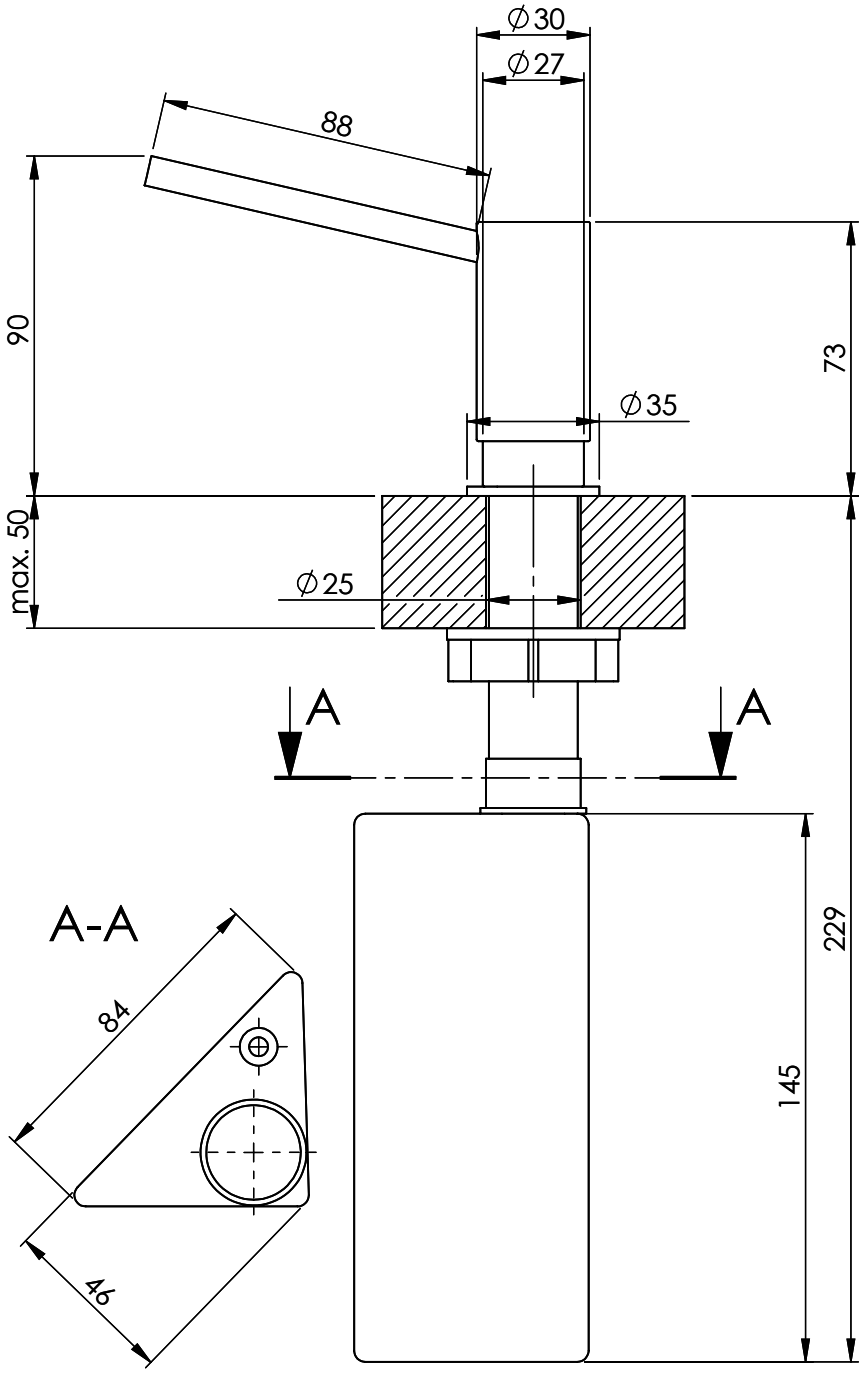

Artikel Nr.:	Zeichn.Nr.: 13.09-10.1003.00.01.SLDPRT	Index 00+	ph	31.10.2012

Für dieses Dokumument und den darin dargestellten Gegenstand behalten wir uns alle Rechte vor. Vervielfältigung, Bekanntgabe an Dritte oder Verwendung seines Inhalts, ohne unsere Zustimmung ist verboten. © Copyright 2005 Suter Inox AG All rights reserved.