Samsung Induction cooktop IK10F

> Web link



Article no.
500.000.011.00

VRG
3.11

Price CHF
1'054.- excl. VAT

Product description

Planning guidelines:
- Please provide sufficient ventilation below the induction cooktop
- Please note that induction-proof cookware is required for induction cooktops

GTIN-Nr.: 8806088757261

Installation type
Flush-mount: **Yes**
Top-mount / stainless steel frame: **- / -**
Beveled: **-**

Display and operation
Display and lighting: **LED, red**
Operation:**Touch control**

Interconnection of household appliances
Samsung Smart Home: **-**

Dimensions
Unit dimensions (W x D x H): **590 x 520 x 57 mm**

Empty weight
Unit weight: **10.6 kg**

Fittings
Number of burners: **4**
Number of performance levels: **9**
Material: **Glass ceramic**
Timer / time control: **Yes / 99 min.**
Rear burner, left
Diameter: **22 cm**
Capacity / booster: **2.35 kW / 2.6 kW**
Front burner, left
Diameter: **14 cm**
Capacity / booster: **1.25 kW / 1.5 kW**
Rear burner, right
Diameter: **14 cm**
Capacity / booster: **1.25 kW / 1.5 kW**
Front burner, right
Diameter: **22 cm**
Capacity / booster: **2.35 kW / 2.6 kW**

Functions
Residual heat indicator: **Yes**
Automatic pot recognition: **Yes**
On/off sensor button: **Yes**
Automatic overspill shut-off: **Yes**
Booster level: **Yes**
Timer : **Yes, 99 min.**
Pause function: **-**
Safety shut-off: **Yes**

Safety
Child safety: **Yes**

Electrical connection
Supply voltage: **400 V**
Frequency: **50 Hz**
Connection value: **7,2 kW**
Fuse protection: **32 A / 2 x 16 A**
Length power connection: **1.2 m (without plug)**
Power plug:

Samsung Induction cooktop IK10F

> Web link

- / direct connection

Packaging
Weight, incl. packaging: **12.1 kg**
Packaging dimensions (H x W x D): **115 x 690 x 645 mm**

Suter Inox AG
Schachenstrasse 20
CH-5116 Schinznach-Bad
Tel. +41 56 463 63 33
Fax +41 56 463 63 30
E-Mail: suter@suter.ch

Samsung IK10F NZ64F3NM1AB/UR

SUTER inox technik

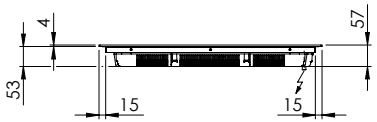



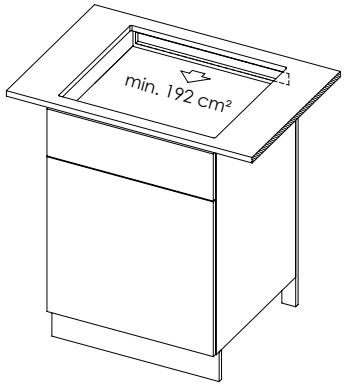

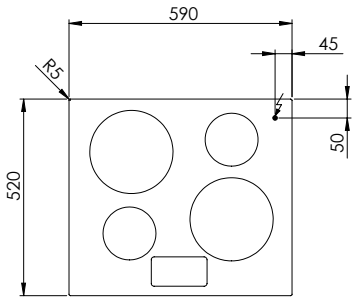

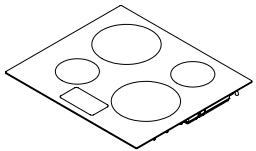

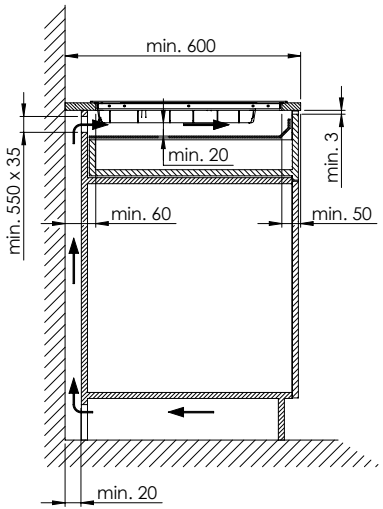

IK10F: 400 V / 2 x 16 A, 1200 mm

Für dieses Dokument und den darin dargestellten Gegenstand behalten wir uns alle Rechte vor. Verwertung, Bekanntgabe an Dritte oder Verwendung seines Inhalts, ohne unsere ausdrückliche Zustimmung ist verboten. © Copyright 2013 Suter Inox AG. All rights reserved.

Art.Nr.:	Zeichn.Nr.: 50.02-18.0024.00	Index: 00+

Suter Inox AG
Schachenstrasse 20
CH-5116 Schinznach-Bad
Tel. +41 56 463 63 33
Fax +41 56 463 63 30
E-Mail: suter@suter.ch

Samsung IK10F NZ64F3NM1AB/UR

SUTER inox technik

Ausschnitt für flächenbündigen Einbau:
Mesure de coupure pour montage à fleur:
Intaglio per montaggio a filo top:

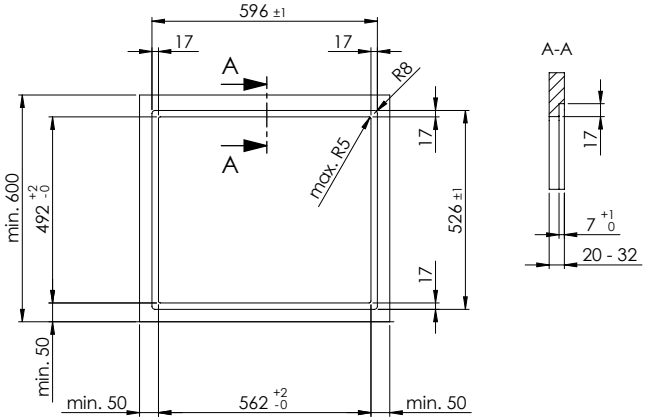

IK10F: 400 V / 2 x 16 A, 1200 mm

Ausschnitt für flach aufliegender Einbau:
Mesure de coupure pour montage en appui:
Intaglio per montaggio soprapiano:

Aufliegender Einbau nicht möglich
Montage en appui ne pas possible
Montaggio soprapiano non é possibile

Für dieses Dokumument und den darin dargestellten Gegenstand behalten wir uns alle Rechte vor. Vervielfältigung, Bekanntgabe an Dritte oder Verwendung seines Inhalts, ohne unsere ausdrückliche Zustimmung ist verboten. © Copyright 2005 Suter Inox AG. All rights reserved.

Art.Nr.:	Zeichn.Nr.: 50.02-18.0024.00	Index: 00+

Samsung Kochfelder: Masszeichnungen
Tables de cuisson Samsung: dessins techniques

Samsung IK10F

Ausschnitt für flächenbündigen Einbau
Mesure de coupure pour montage à fleur

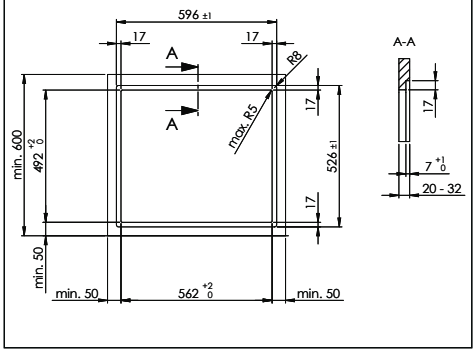

Samsung EK20F

Ausschnitt für flächenbündigen Einbau
Mesure de coupure pour montage à fleur

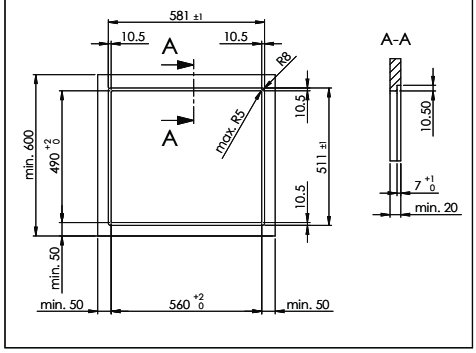

Planungshinweis: Belüftung für alle Samsung Kochfelder
[Z] Montagezubehör: siehe suter.ch
Conseil de planification: ventilation pour tous les tables de cuisson Samsung
[Z] Accessoires de montage: voir suter.ch

