Linero LIO 50U

> Web link



Fitting style
Undermount bowls

Model
LIO 50U

Material
Stainless steel 18/10

Article no.
10.105.554.00

Cabinet size
55 cm

Basket
3½" Tipo

Surface
Matt

Price CHF
1'195.- excl. VAT

Dimensions
500x400x175mm

Corner radius
15 mm

Overflow and drain technology



Sieve - type M



Swivelling overflow cap

Basket pre-assembly

Basket pre-assembly ex works

Dispenser - mounting option

Free choice of positioning

Overflow and drain technology

Prices (as of 23.11.26/excl. VAT)

Model	Material	Basket	Article no.	Price CHF	
Linero LIO 50U	Stainless steel 18/10, Matt	3½" Tipo	10.105.554.00	1'195.-	> Weblink
		3½" Space-saving	10.105.553.00	1'236.-	> Weblink
		3½? Press stud	10.106.239.00	1'281.-	> Weblink
		3½" TouchFlow	10.105.552.00	1'434.-	> Weblink

Spares

You can find the compatible ragne of spares here > Weblink

Suter Inox AG
Schachenstrasse 20
CH-5116 Schinznach-Bad
T +41 56 463 64 00
suter@suter.ch
suter.ch

Linero LIO 50U Desino

Masse / Ausschnittkontur
Dimensions / contour de découpe
Dimensioni / contorno dell'apertura

SUTER

Bohrung für Zug- und Druckknöpfe Ø14
Bohrung für Drehknopf Ø25

Trou pour boutons et Poussoirs de commande Ø14
Trou pour bouton rotatif Ø25

Foro per Pomelli tiranti e Pomelli pulsanti Ø14
Foro per Pomolo girevoli Ø25

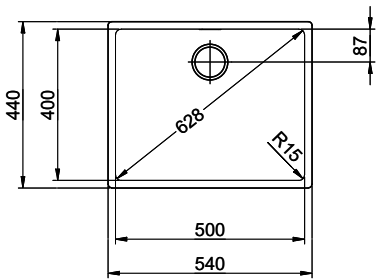

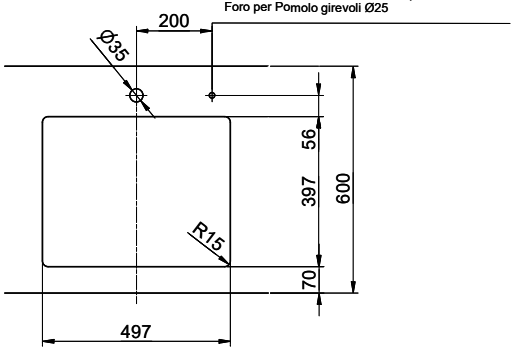

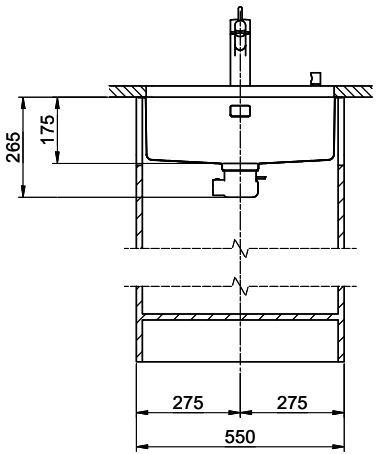

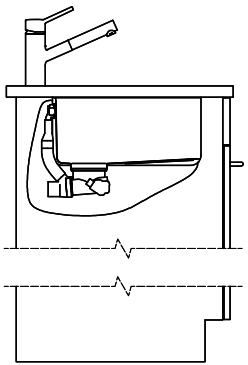

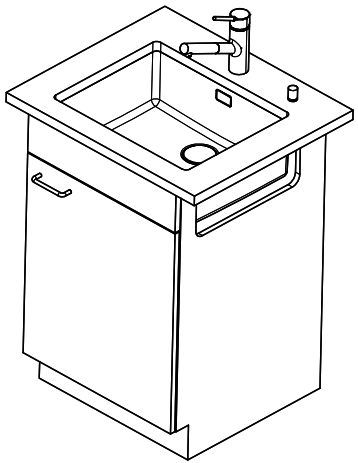

Für dieses Dokument und den darin dargestellten Gegenstand behalten wir uns alle Rechte vor. Vervielfältigung, Bekanntgabe an Dritte oder Verwendung seines Inhalts, ohne unsere Zustimmung ist verboten. © Copyright 2005 Suter Inox AG. All rights reserved.

Zeichn.Nr.:	Dok.Nr.: 00.01-23.0033.00.00	Index:	sam	12.09.2023