Linero LIO 50U

> Web link



Fitting style
Undermount bowls

Model
LIO 50U

Material
Stainless steel 18/10

Article no.
10.106.239.00

Cabinet size
55 cm

Basket
3½? Press stud

Surface
Matt

Price CHF
1'281.- excl. VAT

Dimensions
500x400x175mm

Corner radius
15 mm

Overflow and drain technology



Sieve - type M



Swivelling overflow cap

Basket pre-assembly
Basket pre-assembly ex works

Dispenser - mounting option
Free choice of positioning

Overflow and drain technology

Standard push knob



Push knob, chrome

Prices (as of 23.11.26/excl. VAT)

Model	Material	Basket	Article no.	Price CHF	
Linero LIO 50U	Stainless steel 18/10, Matt	3½" Tipo	10.105.554.00	1'195.-	> Weblink
		3½" Space-saving	10.105.553.00	1'236.-	> Weblink
		3½? Press stud	10.106.239.00	1'281.-	> Weblink
		3½" TouchFlow	10.105.552.00	1'434.-	> Weblink

Spares

You can find the compatible ragne of spares here > Weblink

Suter Inox AG
Schachenstrasse 20
CH-5116 Schinznach-Bad
T +41 58 263 64 00
suter@suter.ch
suter.ch

Linero LIO 50U Desino

Masse / Ausschnittkontur
Dimensions / contour de découpe
Dimensioni / contorno dell'apertura

SUTER

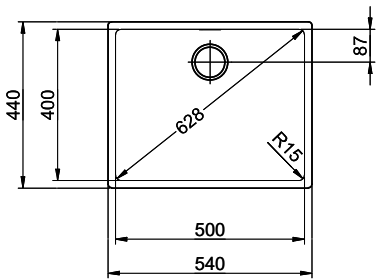

Bohrung nur für externe Ventil-Bedienung:
Perçage uniquement pour une utilisation externe de la soupape:
Foratura solo per uso esterno della piletta:

Zugknopf / bouton de commande / pomolo: Ø14
Drehknopf / bouton rotatif / pomolo girevole: Ø25
Druckknopf / bouton-poussoir / pulsante: Ø35

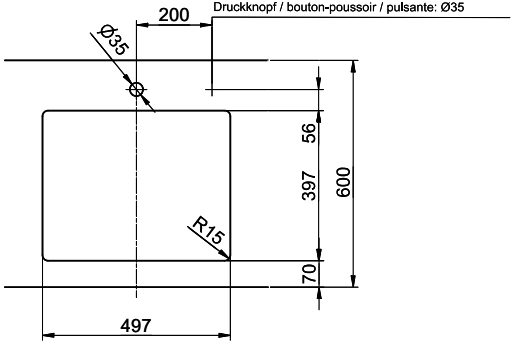

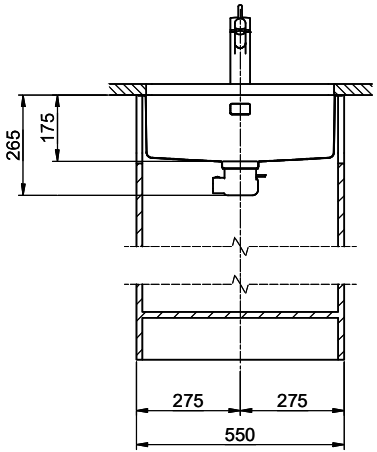

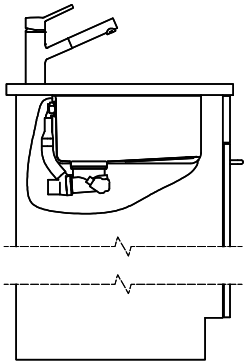

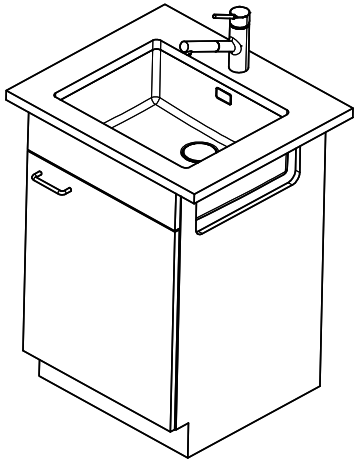

Für dieses Dokument und den darin dargestellten Gegenstand behalten wir uns alle Rechte vor. Vervielfältigung, Bekanntgabe an Dritte oder Verwendung seines Inhalts, ohne unsere Zustimmung ist verboten. © Copyright 2005 Suter Inox AG. All rights reserved.

Zeichn.Nr.:	Dok.Nr.: 00.01-23.0033.00.00	Index:	sam	24.11.2025