Lower cabinet installation angle

> Web link

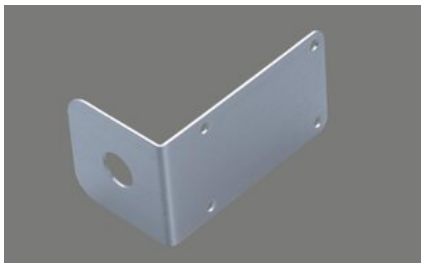

Article no.
40.001.469.00

Price CHF
32.- excl. VAT

Product description

Lower cabinet installation angle for draw button or push-button

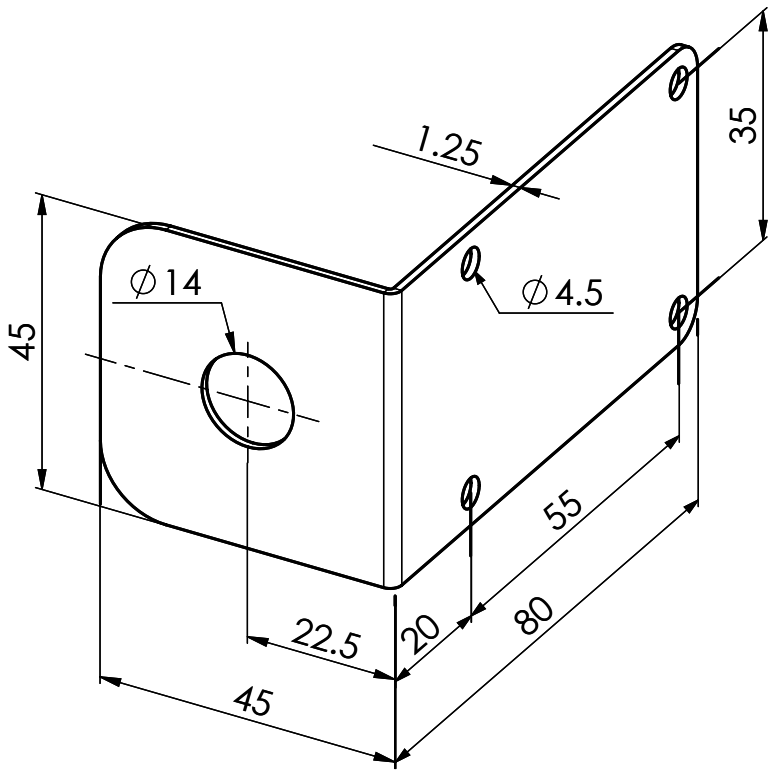

Oberfläche:

	1.4301			
Dimension	Material		Bemerkung / Lieferant	Wärmebehandlung
Allgemeintoleranzen nach ISO 2768-m		Massstab 1:1	Änderungen: B: Loch neu 4.5 (alt 3.2) 24.9.13, daf	
Ersetzt durch:	Status: Freigegeben			
Masse in g: 6.59	Artikel Nr.:			

	Name	Datum
Gezeichnet	daf	13.12.2012
Geprüft		

Benennung
Montagewinkel für Zugknopf im Unterbau

SUTER inox technik
Suter Inox AG
Schachenstrasse 20
CH-5116 Schinznach-Bad
Tel. +41 56 463 63 33
Fax +41 56 463 63 30
E-Mail: suter@suter.ch

Ident-Nr. **Dokument** Teil Bgr. Var
01.01-12.0005.01 -_

Index **B+**

A4

Blatt 2

Für dieses Dokumument und den darin dargestellten Gegenstand behalten wir uns alle Rechte vor. Vervielfältigung, Bekanntgabe an Dritte oder Verwendung seines Inhalts, ohne unsere Zustimmung ist verboten. © Copyright 2005 Suter Inox AG All rights reserved.