Gastro MaXX MGM 1U, custom product

> Web link



Fitting style
Undermount bowls

Model
MGM 1U, custom product

Material
Stainless steel 18/10

Article no.
29.001.295.00

Basket
3½" Space-saving

Surface
Polished

Price CHF
2'390.- excl. VAT

Dimensions
0x0x0mm

Corner radius
0 mm

Basket pre-assembly

Assembly of the valve at the factory

Standard pull-up knob



Advant

Prices (as of 26.11.26/excl. VAT)

Model	Material	Basket	Article no.	Price CHF	
Gastro MaXX MGM, custom produc...	Stainless steel 18/10, Polished	3½" strainer basket	29.001.296.00	2'349.-	> Weblink
		3½" Space-saving	29.001.295.00	2'390.-	> Weblink
		3½" strainer basket	29.001.298.00	3'090.-	> Weblink
		3½" Space-saving	29.001.297.00	3'131.-	> Weblink

Product description

Custom product

Dimensions in mm:
- B/L: 160-550
- L/L: 250-500
- T/P: 120-230

Please use the electronic order form under Downloads to order the Gastro MaXX MGM.

Suter Inox AG
Schachtstrasse 20
CH-5116 Schinznach-Bad
T +41 08 203 34 00
suter@suter.ch
suter.ch

Gastro MaXX MGM 1

Masse / Ausschnittkontur
Dimensions / contour de d®coupe
Dimensioni / contorno dell apertura

SUTER

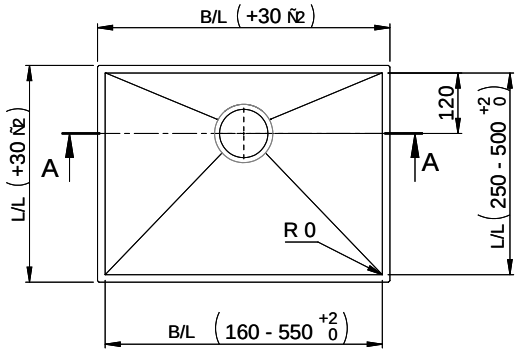

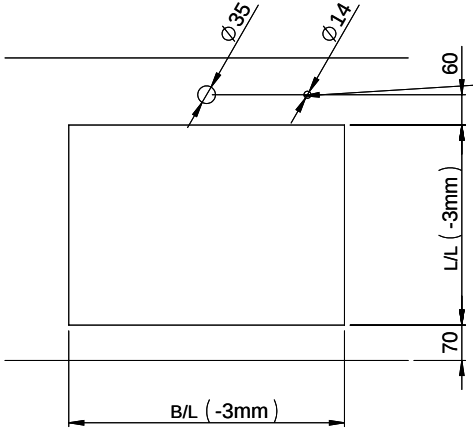

Bohrung f¿r Zug- und Druckknº pfe Ï 14
Bohrung f¿r Drehknopf Ï 25
Trou pour boutons et Poussoirs de commande Ï 14
Trou pour bouton rotatif Ï 25
Foro per Pomelli tiranti e Pomelli pulsanti Ï 14
Foro per Pomolo girevoli Ï 25

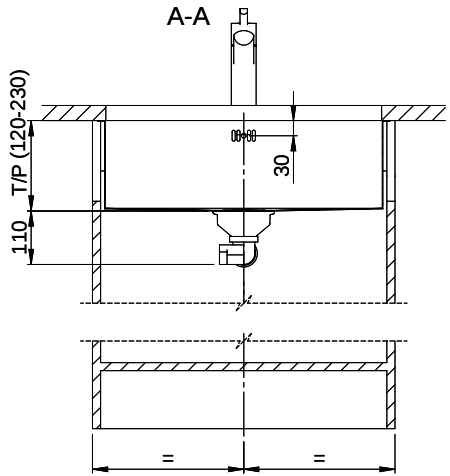

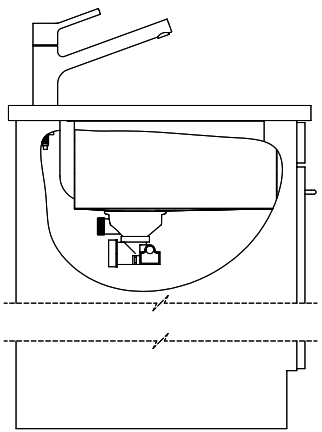

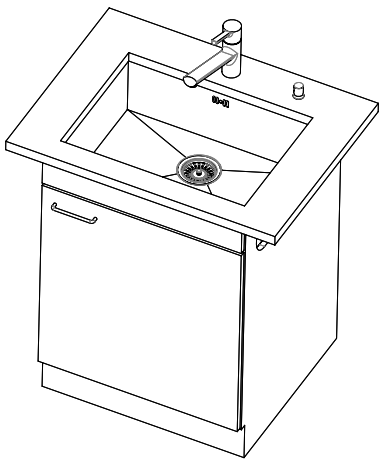

F¿r dieses Dokument und den darin dargestellten Gegenstand behalten wir uns alle Rechte vor. Vervielf®ligung, Bekanntgabe an Dritte oder Verwendung seines Inhalts ohne unsere Zustimmung ist verboten. © Copyright 2005 Suter Inox AG. All rights reserved.

Zeichn. Nr.:	Dok. Nr.: 00.01-16.0020.01	Index: 00+	daf	16.11.2016