## Gastro MaXX MGM 1U, custom product

> Web link



**Fitting style**
Undermount bowls

**Model**
MGM 1U, custom product

**Material**
Stainless steel 18/10

**Article no.**
29.001.296.00

**Basket**
3½" strainer basket

**Surface**
Polished

**Price CHF**
2'349.- excl. VAT

**Dimensions**
0x0x0mm

**Corner radius**
0 mm

**Basket pre-assembly**
Assembly of the valve at the factory

**Standard pull-up knob**

**Prices** (as of 28.11.26/excl. VAT)

| Model | Material | Basket | Article no. | Price CHF | |
|---|---|---|---|---|---|
| Gastro MaXX MGM, custom produc... | Stainless steel 18/10, Polished | 3½" strainer basket | 29.001.296.00 | 2'349.- | > Weblink |
| | | 3½" Space-saving | 29.001.295.00 | 2'390.- | > Weblink |
| | | 3½" strainer basket | 29.001.298.00 | 3'090.- | > Weblink |
| | | 3½" Space-saving | 29.001.297.00 | 3'131.- | > Weblink |

**Product description**

**Custom product**

Dimensions in mm:
- B/L: 160-550
- L/L: 250-500
- T/P: 120-230

**Please use the electronic order form under Downloads to order the Gastro MaXX MGM.**

Suter Inox AG
Schachtstrasse 20
CH-5116 Schinznach-Bad
T +41 08 203 34 00
suter@suter.ch
suter.ch

# Gastro MaXX MGM 1

**Masse / Ausschnittkontur**
**Dimensions / contour de d®coupe**
**Dimensioni / contorno dell apertura**

SUTER

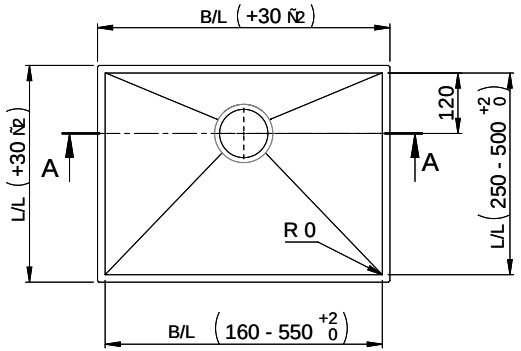


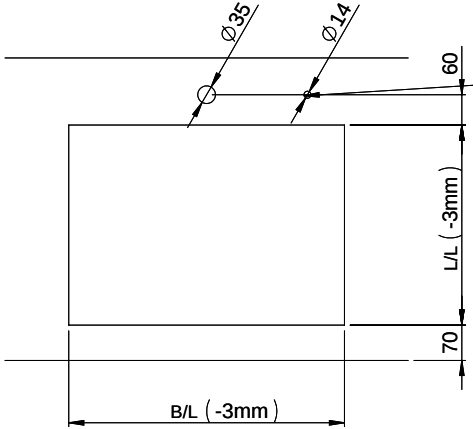


Bohrung f¿r Zug- und Druckknº pfe Ï 14
Bohrung f¿r Drehknopf Ï 25
Trou pour boutons et Poussoirs de commande Ï 14
Trou pour bouton rotatif Ï 25
Foro per Pomelli tiranti e Pomelli pulsanti Ï 14
Foro per Pomolo girevoli Ï 25

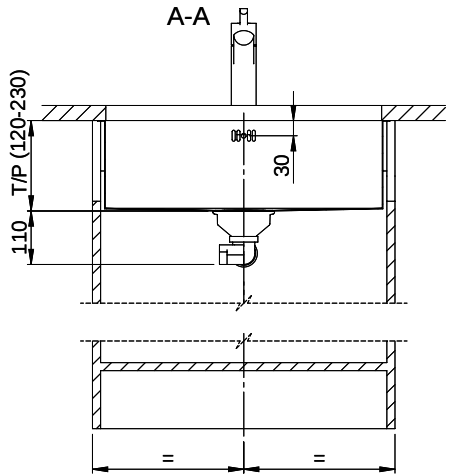


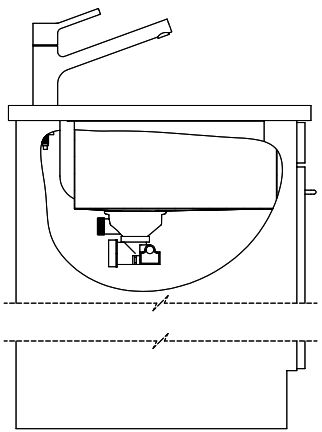

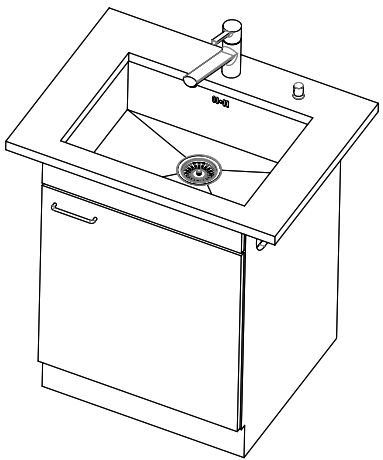

F¿r dieses Dokument und den darin dargestellten Gegenstand behalten wir uns alle Rechte vor. Vervielf®ligung, Bekanntgabe an Dritte oder Verwendung seines Inhalts ohne unsere Zustimmung ist verboten. © Copyright 2005 Suter Inox AG. All rights reserved.

| Zeichn. Nr.: | Dok. Nr.: 00.01-16.0020.01 | Index: 00+ | daf | 16.11.2016 |
|---|---|---|---|---|