## Müllex Boxx 55/60-R Bio

> Web link



**Article no.**
40.001.024.00

**Price CHF**
427.- excl. VAT

### Accessory

# BOXX55/60-R Bio

**Art.-Nr. 5069.01**

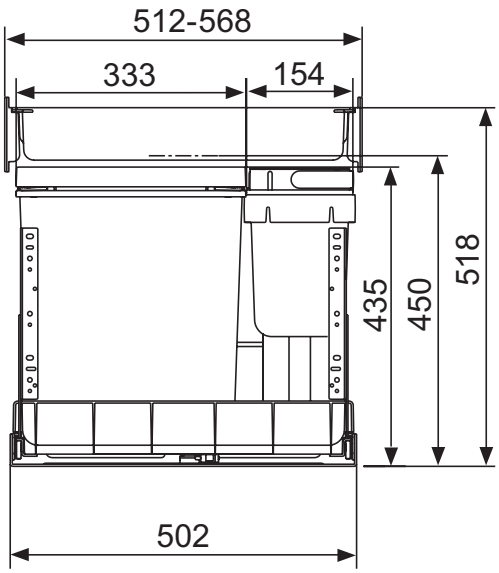


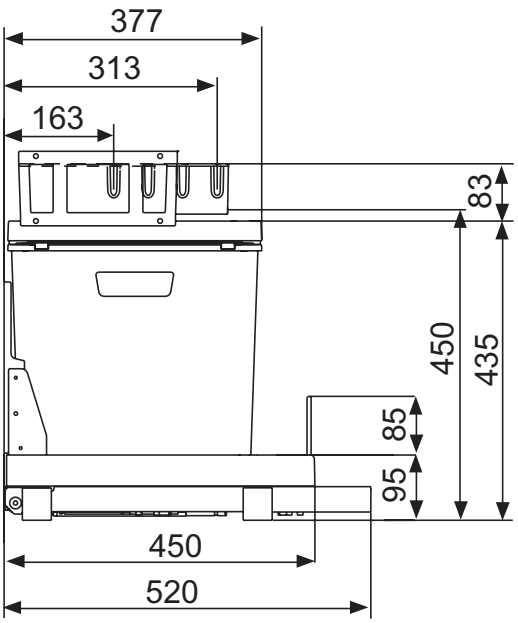


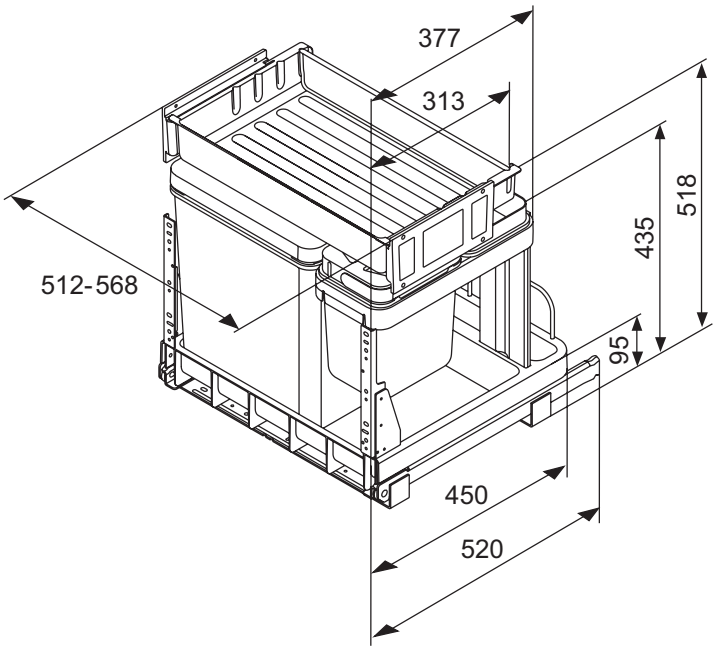


MÜLLEX®

Tel.: +41 (0)55 645 55 55
Fax: +41 (0)55 645 54 55
info@muellex.ch
www.muellex.ch

Eine Marke von / une marque de
A. & J. Stöckli AG
CH-8754 Netstal

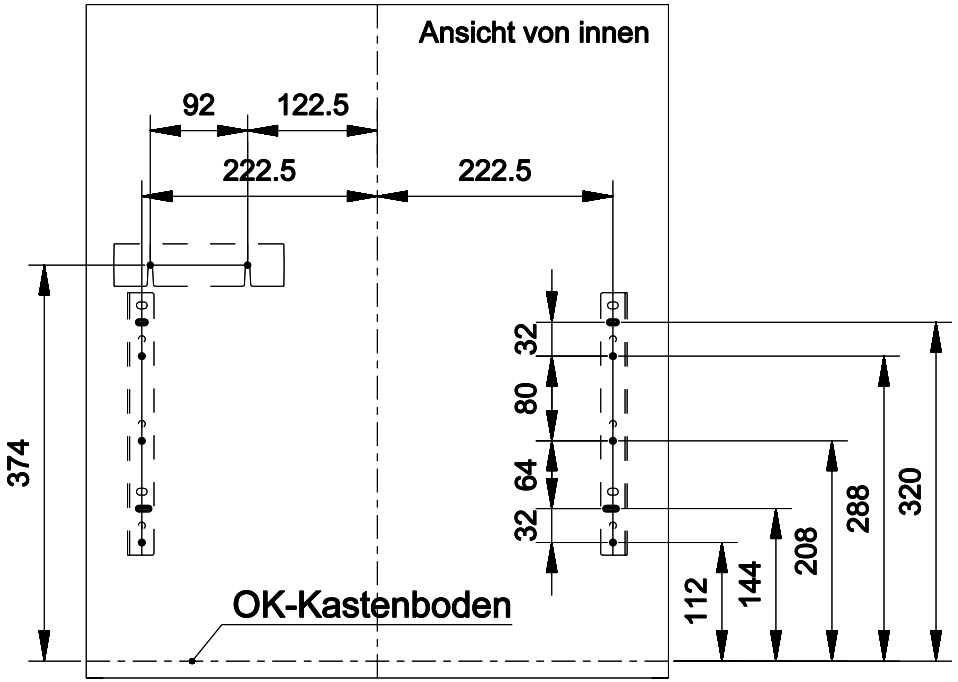


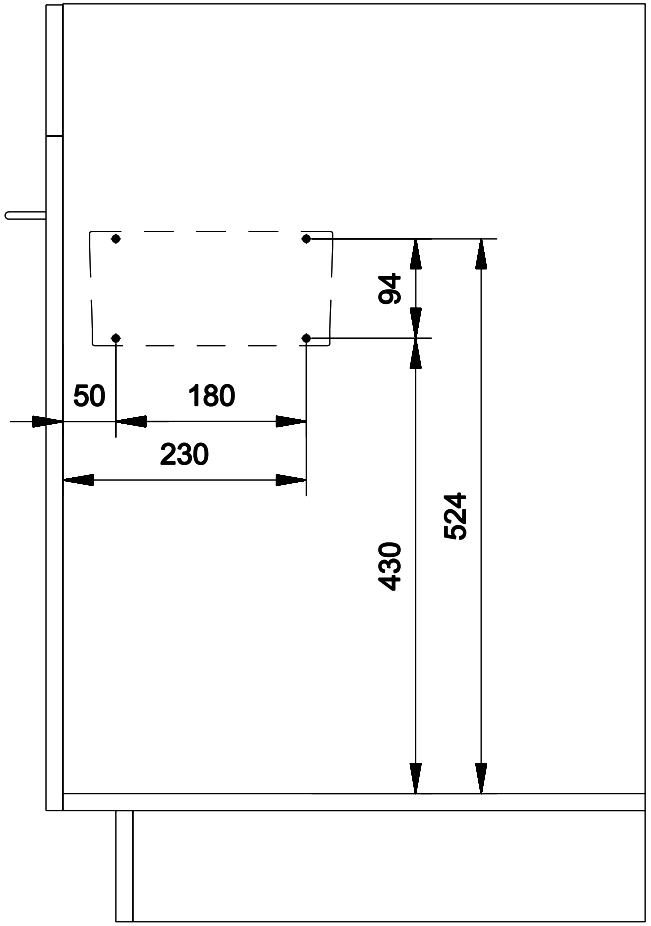


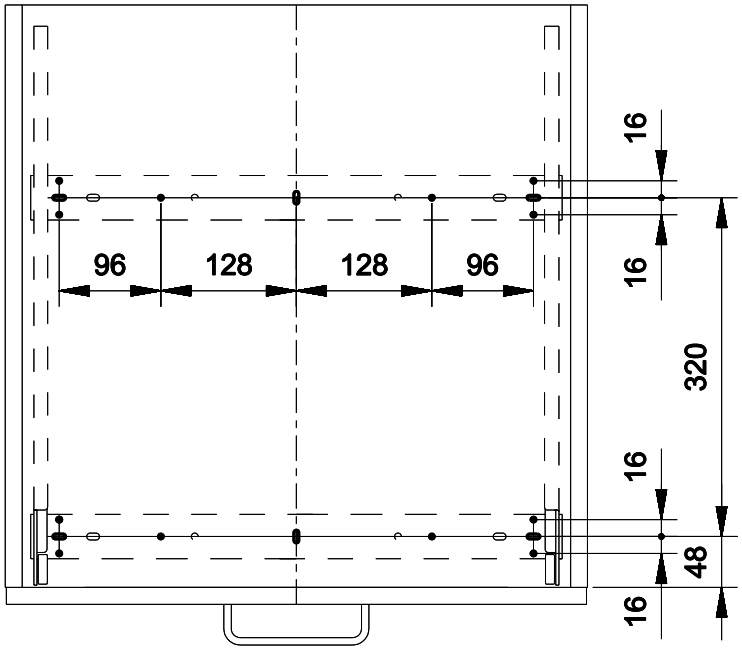


Bohrbilder: Front / Kastenboden / Seitenwand L+R

BOXX55/60 - R

| Massstab | Gezeichnet | 04.06.2010 | H. Forrer |
|---|---|---|---|
| 1:5 | Geprueft | | |
| | Ersetzt durch: | | |
| | Ersatz fuer: | | |

STOCKLI

A. & J . Stöckli AG
CH-8754 Netstal

Zeichnungs-Nr.

Index