Müllex Boxx 55/60-R Bio

> Web link



Article no.
40.001.024.00

Price CHF
427.- excl. VAT

Accessory

BOXX55/60-R Bio

Art.-Nr. 5069.01

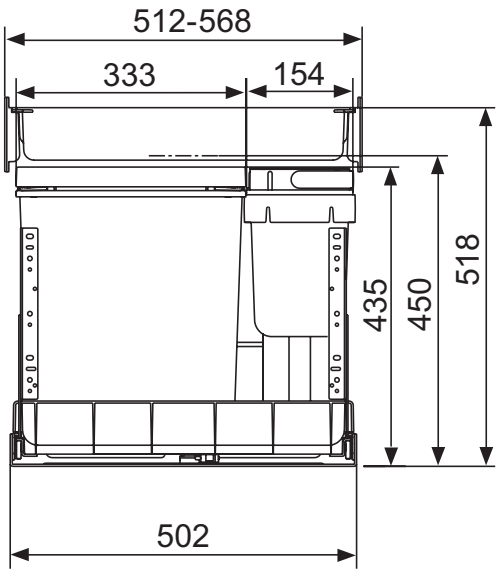

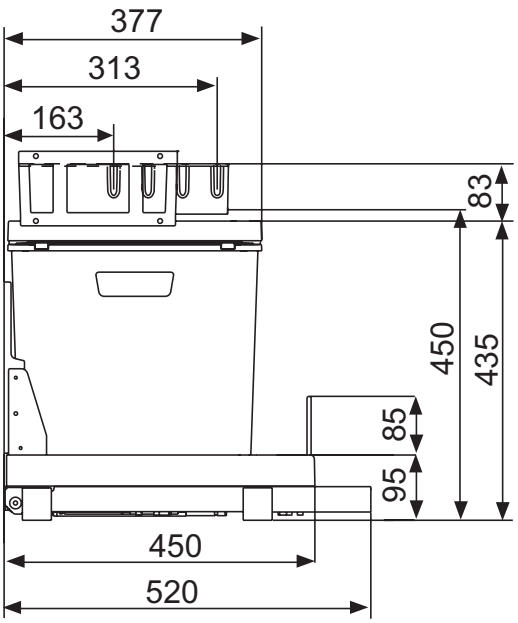

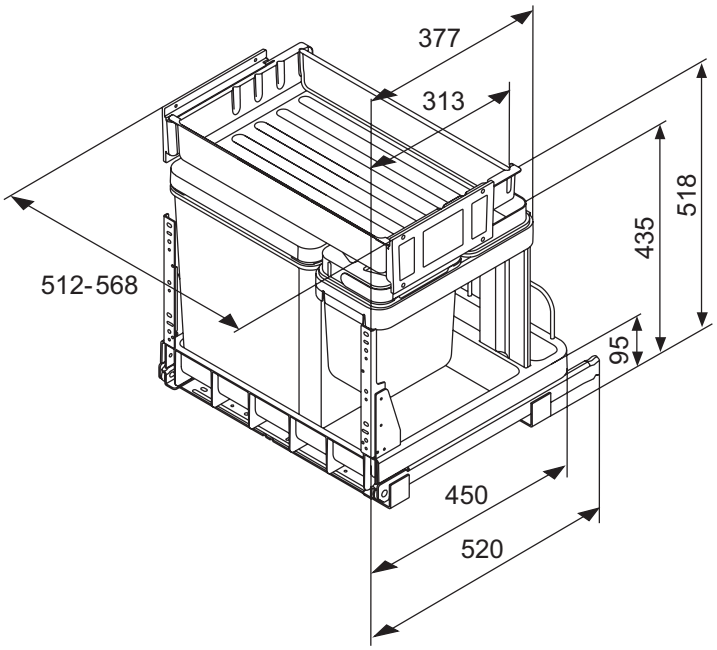

MÜLLEX®

Tel.: +41 (0)55 645 55 55
Fax: +41 (0)55 645 54 55
info@muellex.ch
www.muellex.ch

Eine Marke von / une marque de
A. & J. Stöckli AG
CH-8754 Netstal

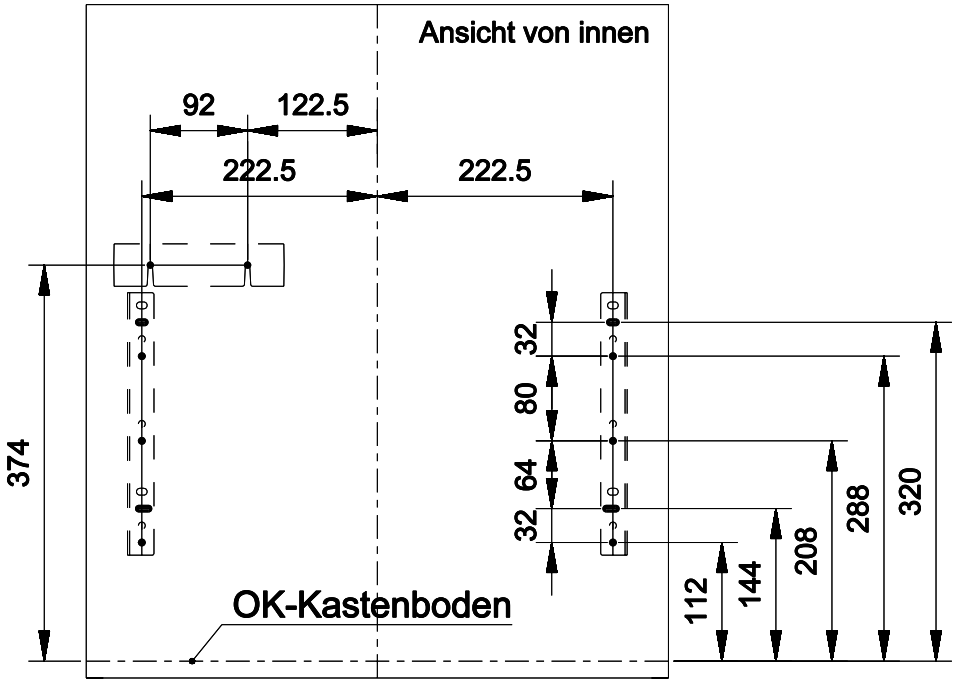

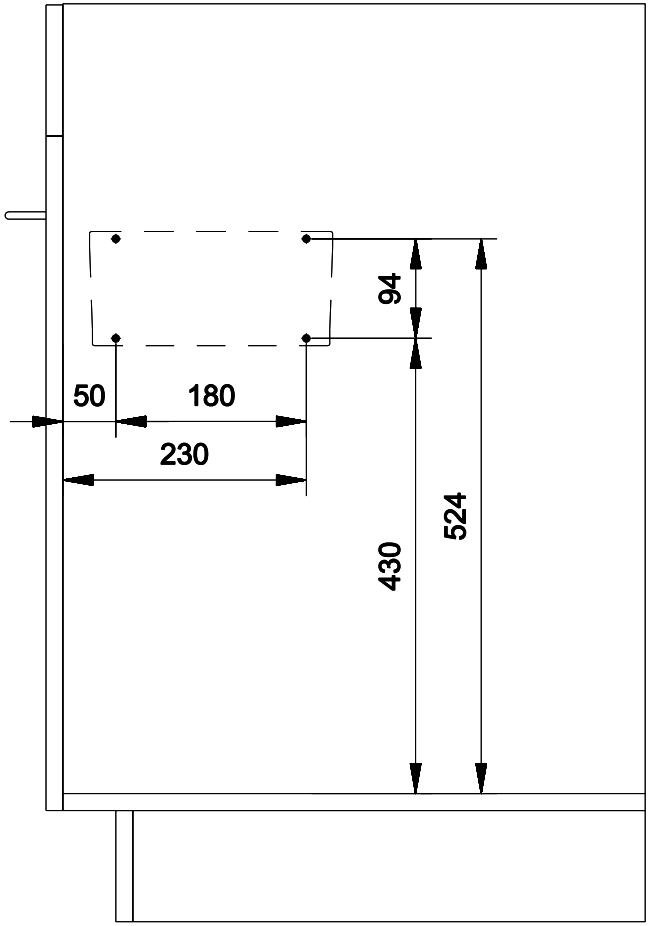

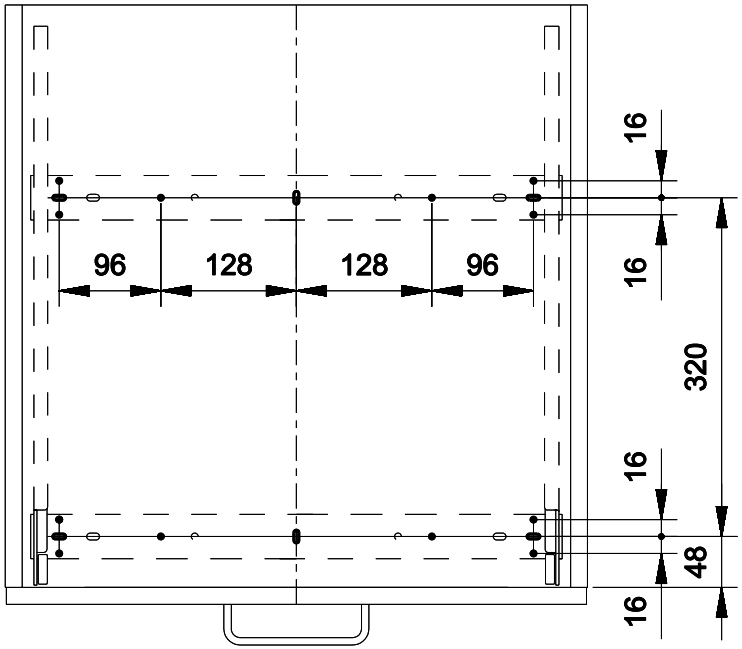

Bohrbilder: Front / Kastenboden / Seitenwand L+R

BOXX55/60 - R

Massstab	Gezeichnet	04.06.2010	H. Forrer
1:5	Geprueft		
	Ersetzt durch:		
	Ersatz fuer:		

STOCKLI

A. & J . Stöckli AG
CH-8754 Netstal

Zeichnungs-Nr.

Index