Pull-up knob Pinocchio | Inox Black

> Web link

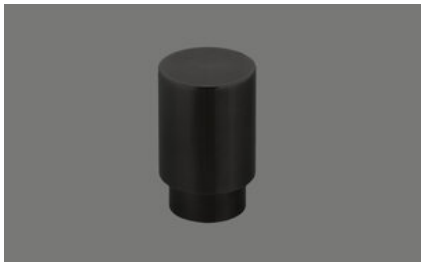

Model
Pull-up knob Pinocchio | Inox Black

Article no.
40.002.528.01

Price CHF
108.- excl. VAT

Dimensions
0x0x0mm

Product description

Replacing pull-up knob Pinocchio
PVD coating, Inox Black
Complete, massiv metal, with rosette D = ø 25 mm
Drilling for button D = ø 14 mm

Can be mounted with or without rosette.
Only available in conjunction with selected sinks and basins.

Suter Inox AG
Schachenstrasse 20
CH-5116 Schinznach-Bad
Tel. +41 56 463 63 33
Fax +41 56 463 63 30
E-Mail: suter@suter.ch

Zugknopf Pinocchio

SUTER inox technik

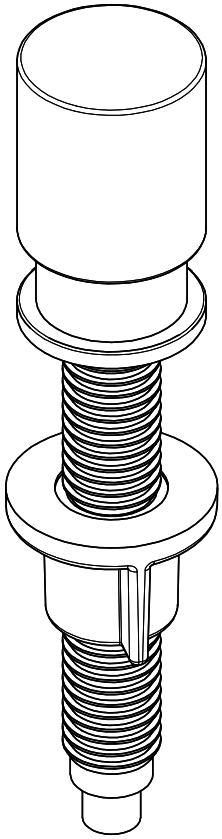

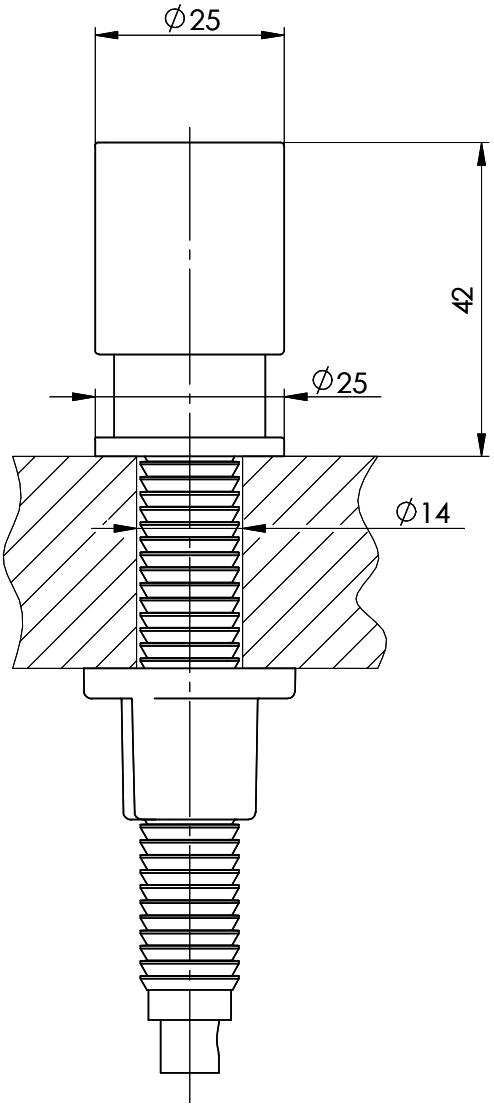

Artikel Nr.:	Zeichn.Nr.: 13.10-06.1001.00.00	Index 00+	daf	24.08.2006

Für dieses Dokument und den darin dargestellten Gegenstand behalten wir uns alle Rechte vor. Vervielfältigung, Bekanntgabe an Dritte oder Verwendung seines Inhalts, ohne unsere Zustimmung ist verboten. © Copyright 2005 Suter Inox AG All rights reserved.