Silver Star SIL 18/34U

> Web link



Fitting style
Undermount bowls

Model
SIL 18/34U

Material
Stainless steel 18/10

Article no.
10.102.667.00

Cabinet size
60 cm

Basket
3½" Space-saving

Surface
Matt

Price CHF
1'318.- excl. VAT

Dimensions
340x420x175mm

Corner radius
50 mm

Overflow and drain technology



Sieve - type S



Concealed overflow

Basket pre-assembly
Assembly of the valve at the factory

Dispenser - mounting option
Free choice of positioning

Overflow and drain technology

Standard pull-up knob



Prime

Prices (as of 23.11.26/excl. VAT)

Model	Material	Basket	Small bowl	Article no.	Price CHF	
Silver Star SIL 18/34U	Stainless steel 18/10, Matt	3½" Tipo	Left	10.103.092.00	1'277.-	> Weblink
	Stainless steel 18/10, Polished	3½" Tipo	Left	10.103.619.00	1'277.-	> Weblink
	Stainless steel 18/10, Matt	3½" Tipo	Right	10.103.093.00	1'277.-	> Weblink
	Stainless steel 18/10, Polished	3½" Tipo	Right	10.103.622.00	1'277.-	> Weblink
	Stainless steel 18/10, Matt	3½" Space-saving	Left	10.102.667.00	1'318.-	> Weblink
	Stainless steel 18/10, Polished	3½" Space-saving	Right	10.103.621.00	1'318.-	> Weblink
	Stainless steel 18/10, Matt	3½" Space-saving	Right	10.102.668.00	1'318.-	> Weblink
	Stainless steel 18/10, Polished	3½" Space-saving	Left	10.103.618.00	1'318.-	> Weblink

Accessory

Optional accessories



> Weblink
40.000.914.00 / CHF 106.-
Colander, perforated



> Weblink
40.001.290.00 / CHF 106.-
Colander, unperforated



> Weblink
40.000.915.00 / CHF 151.-
Chopping board, made of glass, white

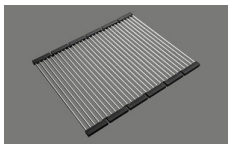

> Weblink
40.001.138.00 / CHF 125.-
Inox Pad

Compatible Articles



> Weblink
40.001.314.00 / CHF 155.-
Dispenser Nano



> Weblink
40.001.024.00 / CHF 427.-
Müllex Boxx 55/60-R Bio

Spares

You can find the compatible ragne of spares here > Weblink

Suter Inox AG
Schachenstrasse 20
CH-5116 Schinznach-Bad
T +41 56 203 64 00
suter@suterch
suter.ch

Silver Star SIL 18/34U

Masse / Ausschnittkontur
Dimensions / contour de découpe
Dimensioni / contorno dell apertura

SUTER

Bohrung für Zug- und Druckknöpfe ø14
Bohrung für Drehknopf ø25

Trou pour boutons et Poussoirs de commande ø14
Trou pour bouton rotatif ø25

Foro per Pomelli tiranti e Pomelli pulsanti ø14
Foro per Pomolo girevoli ø25

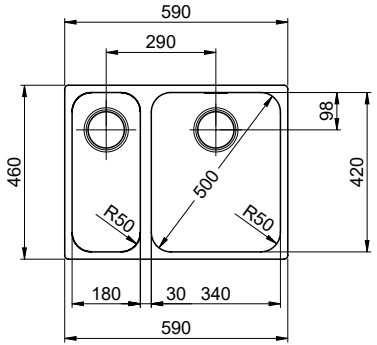

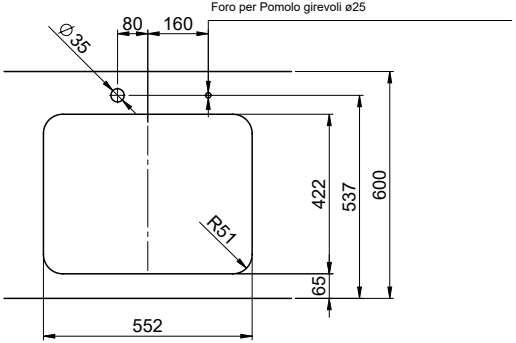

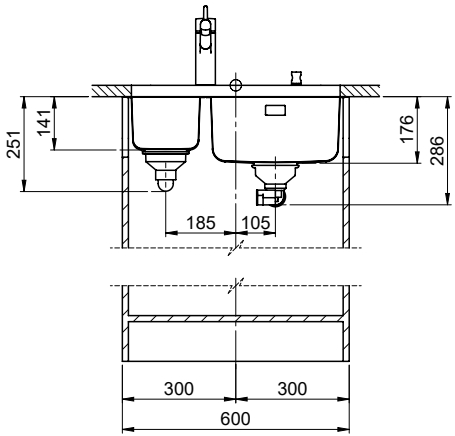

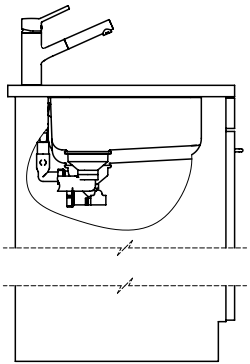

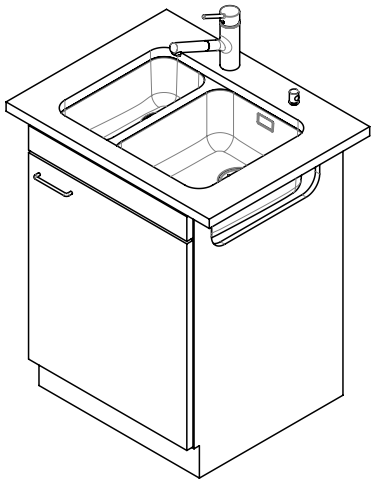

Für diesen Dokumen t und den darin dargestellten Gegenstand behalten wir uns alle Rechte vor. Vervielfältigung, Bekanntgabe an Dritte oder Verwendung seines Inhalts ohne unsere Zustimmung ist verboten. © Copyright 2005 Suter Inox AG, All rights reserved.

Zeichn. Nr.:	Dok. Nr.: 00.01-22.0124.21.21	Index: 01	daf	25.10.2022

Suter Inox AG
Schachenstrasse 20
CH-5116 Schinznach-Bad
Tel. +41 56 463 63 33
Fax +41 56 463 63 30
E-Mail: suter@suter.ch

Silver Star SIL 18/34U

Masse / Ausschnittkontur

SUTER inox technik

Becken 340 x 420 x 175mm, 17 Liter
Becken 180 x 420 x 140mm, 6 Liter

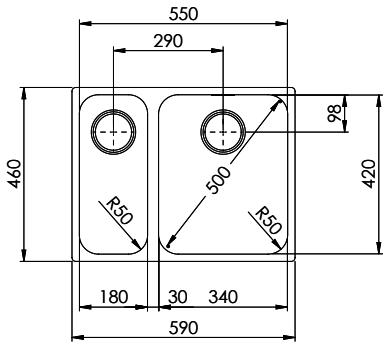

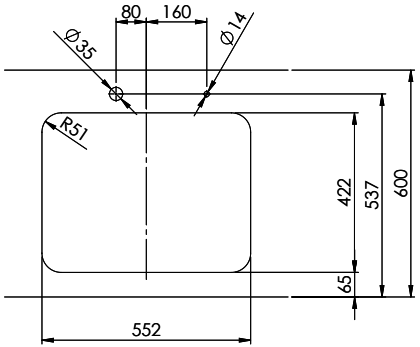

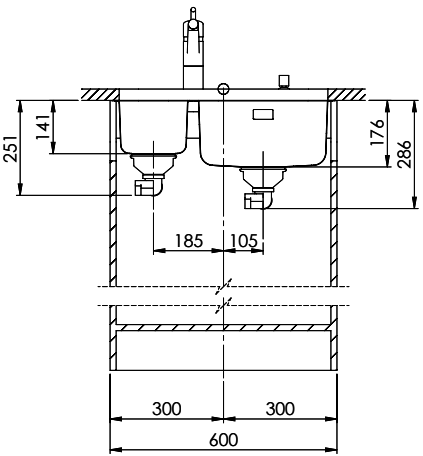

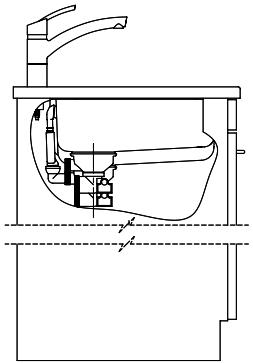

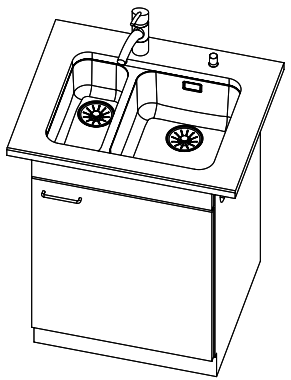

Für dieses Dokument und den darin dargestellten Gegenstand behalten wir uns alle Rechte vor. Vervielfältigung, Bekanntgabe an Dritte oder Verwendung seines Inhalts ohne unsere Zustimmung ist verboten. © Copyright 2003 Suter Inox AG. All rights reserved.

Art.Nr.:	Zeichn.Nr.: 00.06-07.1005.00.01	Index: 00+	daf	03.09.2013