## Silver Star SIL 18U + SIL 34U

> Web link



**Overflow and drain technology**

**Fitting style**
Undermount bowls

**Model**
SIL 34U
SIL 18U

**Material**
Stainless steel 18/10

**Article no.**
10.102.567.00

**Cabinet size**
60 cm

**Basket**
3½" Space-saving
3½" Tipo

**Surface**
Matt

**Price CHF**
1'273.- excl. VAT

**Dimensions**
340x420x175mm
180x420x140mm

**Corner radius**
50 mm



Sieve - type S



Concealed overflow

**Basket pre-assembly**
Assembly of the valve at the factory

**Dispenser - mounting option**
Free choice of positioning

**Overflow and drain technology**

**Standard pull-up knob**



Prime

**Prices** (as of 25.11.26/excl. VAT)

| Model | Material | Basket | Article no. | Price CHF | |
|---|---|---|---|---|---|
| Silver StarSIL 34U | Stainless steel 18/10, Matt | 3½" Tipo | 10.103.085.00 | 700.- | > Weblink |
| | Stainless steel 18/10, Polished | 3½" Tipo | 10.103.613.00 | 700.- | > Weblink |
| | Stainless steel 18/10, Matt | 3½" Space-saving | 10.102.118.00 | 741.- | > Weblink |
| | Stainless steel 18/10, Polished | 3½" Space-saving | 10.103.612.00 | 741.- | > Weblink |
| Silver StarSIL 18U | Stainless steel 18/10, Matt | 3½" Tipo | 10.102.117.00 | 571.- | > Weblink |
| | Stainless steel 18/10, Polished | 3½" Tipo | 10.103.610.00 | 571.- | > Weblink |
| Silver Star SIL 18U + SIL 34U | Stainless steel 18/10, Matt | 3½" Tipo + 3½" Tipo | 10.103.086.00 | 1'232.- | > Weblink |
| | Stainless steel 18/10, Polished | 3½" Tipo + 3½" Tipo | 10.103.616.00 | 1'232.- | > Weblink |
| | Stainless steel 18/10, Matt | 3½" Space-saving + 3½" Tipo | 10.102.567.00 | 1'273.- | > Weblink |
| | Stainless steel 18/10, Polished | 3½" Space-saving + 3½" Tipo | 10.103.615.00 | 1'273.- | > Weblink |

### Accessory

Optional accessories



> Weblink
40.000.914.00 / CHF 106.-
Colander, perforated



> Weblink
40.001.290.00 / CHF 106.-
Colander, unperforated



> Weblink
40.000.915.00 / CHF 151.-
Chopping board, made of glass, white

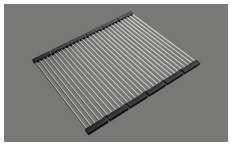

> Weblink
40.001.138.00 / CHF 125.-
Inox Pad

### Compatible Articles



> Weblink
40.001.314.00 / CHF 155.-
Dispenser Nano



> Weblink
40.001.024.00 / CHF 427.-
Müllex Boxx 55/60-R Bio

## Silver Star SIL 18U + SIL 34U

> Web link

### Spares

You can find the compatible ragne of spares here > Weblink

**Suter Inox AG**
Schachenstrasse 20
CH-5116 Schinznach-Bad
T +41 56 203 64 00
suter@suterch
suter.ch

# Silver Star SIL 18U + SIL 34U

**Masse / Ausschnittkontur**
**Dimensions / contour de découpe**
**Dimensioni / contorno dell apertura**

SUTER

Bohrung für Zug- und Druckknöpfe ø14
Bohrung für Drehknopf ø25

Trou pour boutons et Poussoirs de commande ø14
Trou pour bouton rotatif ø25

Foro per Pomelli tiranti e Pomelli pulsanti ø14
Foro per Pomolo girevoli ø25

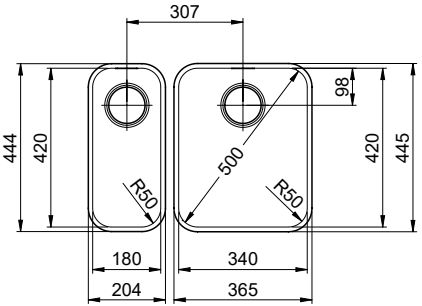


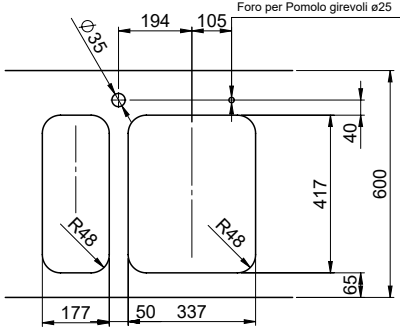


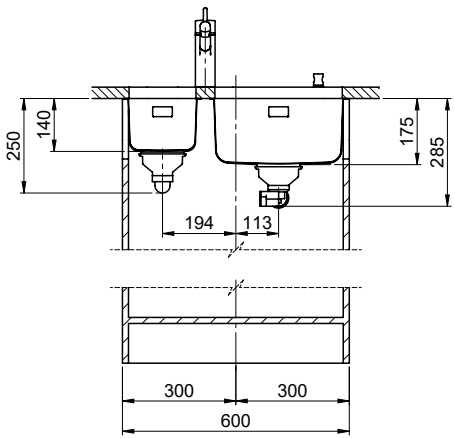


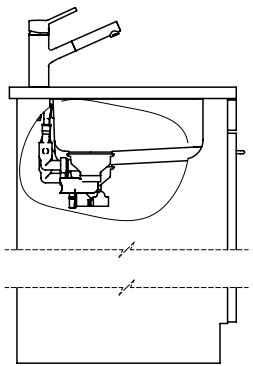

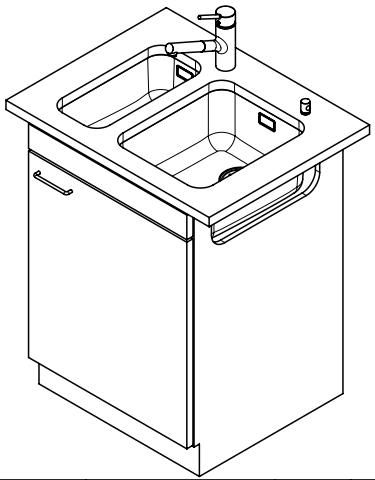

Für diesen Dokumen t und den darin dargestellten Gegenstand behalten wir uns alle Rechte vor. Vervielfältigung, Bekanntgabe an Dritte oder Verwendung seines Inhalts ohne unsere Zustimmung ist verboten. © Copyright 2005 Suter Inox AG, All rights reserved.

| Zeichn. Nr.: | Dok. Nr.: 00.01-22.0123.21.21 | Index: 01 | daf | 24.10.2022 |
|---|---|---|---|---|

Suter Inox AG
Schachenstrasse 20
CH-5116 Schinznach-Bad
Tel. +41 56 463 63 33
Fax +41 56 463 63 30
E-Mail: suter@suter.ch

# Silver Star SIL 18U + SIL 34U

## Masse / Ausschnittkontur

SUTER inox technik

Becken 180 x 420 x 140mm, 6.5 Liter
Becken 340 x 420 x 175mm, 17.5 Liter

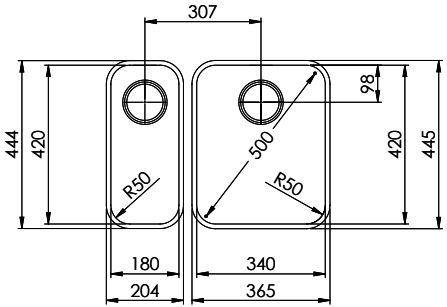


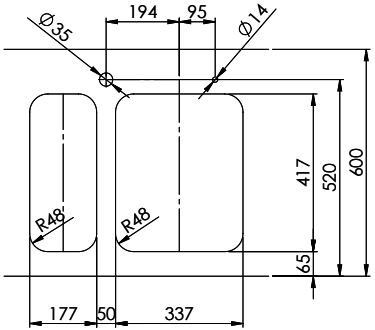


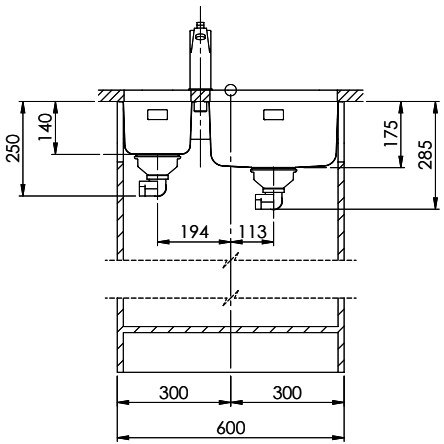


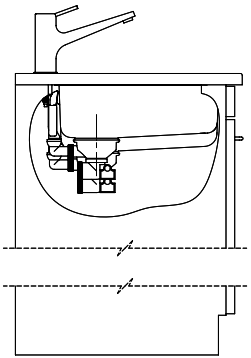

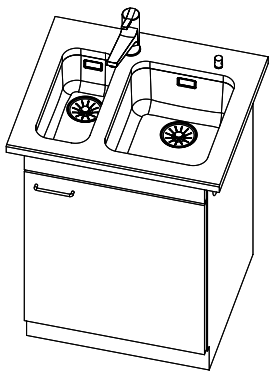

Für dieses Dokument und den darin dargestellten Gegenstand behalten wir uns alle Rechte vor. Vervielfältigung, Bekanntgabe an Dritte oder Verwendung seines Inhalts ohne unsere Zustimmung ist verboten. © Copyright 2005 Suter Inox AG. All rights reserved.

| Art.Nr.: | Zeichn.Nr.: 00.01-06.1006.00.00 | Index: A+ | daf | 21.02.2006 |
|---|---|---|---|---|