Silver Star SIS 50U

> Web link



Fitting style
Undermount bowls

Model
SIS 50U

Material
Stainless steel 18/10

Article no.
10.102.982.00

Cabinet size
55 cm

Basket
3½" Tipo

Surface
Polished

Price CHF
913.- excl. VAT

Dimensions
500x420x175mm

Corner radius
50 mm

Overflow and drain technology



Sieve - type S



Concealed overflow

Basket pre-assembly
Assembly of the valve at the factory

Dispenser - mounting option
Free choice of positioning

Overflow and drain technology
Standard pull-up knob

Prices (as of 23.11.26/excl. VAT)

Model	Material	Basket	Article no.	Price CHF	
Silver Star SIS 50U	Stainless steel 18/10, Matt	3½" Tipo	10.102.981.00	913.-	> Weblink
	Stainless steel 18/10, Polished	3½" Tipo	10.102.982.00	913.-	> Weblink
	Stainless steel 18/10, Matt	3½" Space-saving	10.102.670.00	954.-	> Weblink
	Stainless steel 18/10, Polished	3½" Space-saving	10.102.812.00	954.-	> Weblink

Accessory

Optional accessories



> Weblink
40.000.914.00 / CHF 106.-
Colander, perforated



> Weblink
40.001.290.00 / CHF 106.-
Colander, unperforated



> Weblink
40.000.915.00 / CHF 151.-
Chopping board, made of glass, white

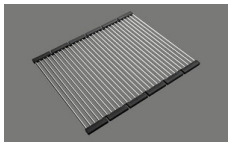

> Weblink
40.001.138.00 / CHF 125.-
Inox Pad

Compatible Articles



> Weblink
40.001.314.00 / CHF 155.-
Dispenser Nano



> Weblink
40.001.024.00 / CHF 427.-
Müllex Boxx 55/60-R Bio

Spares

You can find the compatible ragne of spares here > Weblink

Suter Inox AG
Schacherstrasse 20
CH-5116 Schinznach-Bad
T +41 58 263 64 00
suter@suter.ch
suter.ch

Silver Star SIS 50U

Masse / Ausschnittkontur
Dimensions / contour de découpe
Dimensioni / contorno dell apertura

SUTER

Bohrung für Zug- und Druckknöpfe ø14
Bohrung für Drehknopf ø25

Trou pour boutons et Poussoirs de commande ø14
Trou pour bouton rotatif ø25

Foro per Pomelli tiranti e Pomelli pulsanti ø14
Foro per Pomolo girevoli ø25

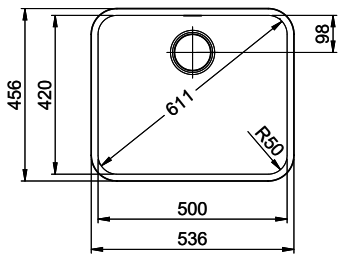

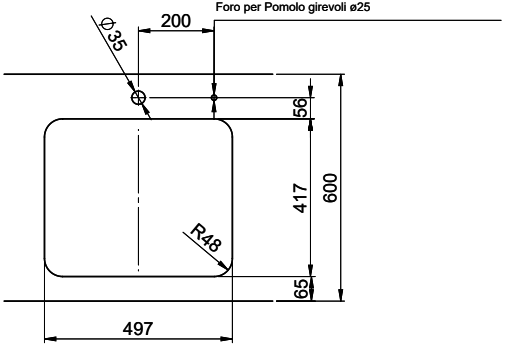

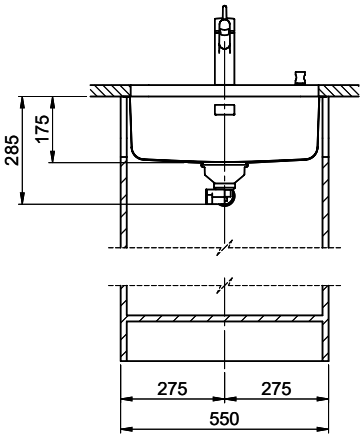

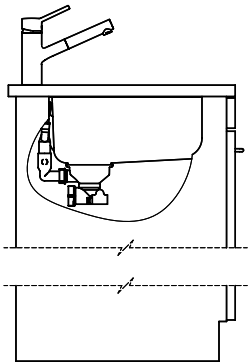

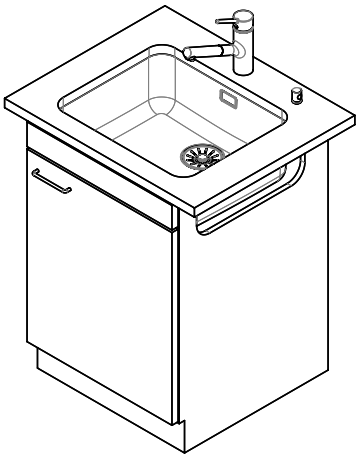

Für diesen Dokumen t und den darin dargestellten Gegenstand behalten wir uns alle Rechte vor. Vervielfältigung, Bekanntgabe an Dritte oder Verwendung seines Inhalts ohne unsere Zustimmung ist verboten. © Copyright 2005 Suter Inox AG. All rights reserved.

Zeichn. Nr.:	Dok. Nr.: 00.01-22.0127.21.21	Index: 01	daf	25.10.2022