Silver Star SX 40U Varix

> Web link



Overflow and drain technology



Concealed overflow

Fitting style
Undermount bowls

Model
SX 40U Varix

Material
Stainless steel 18/10

Article no.
10.105.319.00

Cabinet size
45 cm

Basket
3½" strainer basket

Surface
Mid-matt Eco

Price CHF
528.- excl. VAT

Dimensions
400x420x160mm

Corner radius
50 mm

Basket pre-assembly
without valve assembly

Dispenser - mounting option
Free choice of positioning

Overflow and drain technology

Prices (as of 24.11.26/excl. VAT)

Model	Material	Basket	Article no.	Price CHF	
Silver Star SX 40U Varix	Stainless steel 18/10, Mid-matt Eco	3½" strainer basket	10.105.319.00	528.-	> Weblink
		3½" Space-saving	10.105.318.00	569.-	> Weblink

Accessory

Optional accessories



> Weblink
40.000.914.00 / CHF 106.-
Colander, perforated



> Weblink
40.001.290.00 / CHF 106.-
Colander, unperforated



> Weblink
40.000.915.00 / CHF 151.-
Chopping board, made of glass, white

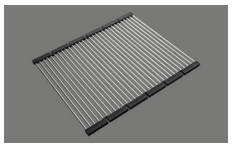

> Weblink
40.001.138.00 / CHF 125.-
Inox Pad

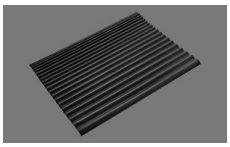

> Weblink
40.002.008.00 / CHF 51.-
Maro dish drainer mat, Dark Grey

Spares

You can find the compatible ragne of spares here > Weblink

Suter Inox AG
Schachenstrasse 20
CH-5116 Schinznach-Bad
T +41 56 463 64 00
suter@suter.ch
suter.ch

Silver Star SX 40U Varix

Masse / Ausschnittkontur
Dimensions / contour de découpe
Dimensioni / contorno dell'apertura

SUTER

Bohrung für Zug- und Druckknöpfe Ø14
Bohrung für Drehknopf Ø25

Trou pour boutons et Poussoirs de commande Ø14
Trou pour bouton rotatif Ø25

Foro per Pomelli tiranti e Pomelli pulsanti Ø14
Foro per Pomolo girevoli Ø25

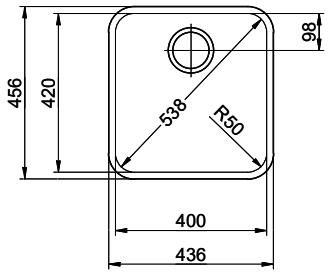

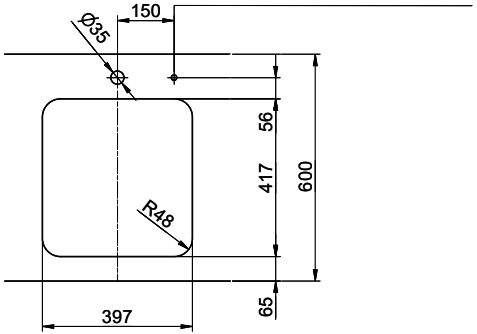

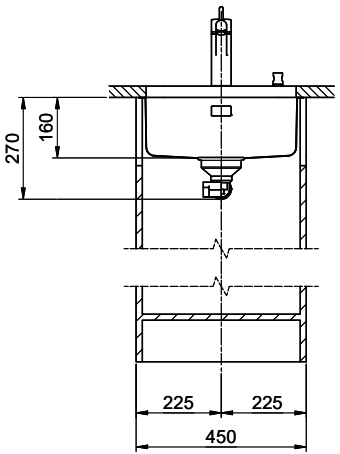

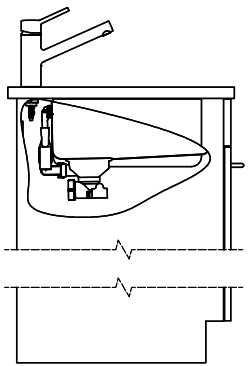

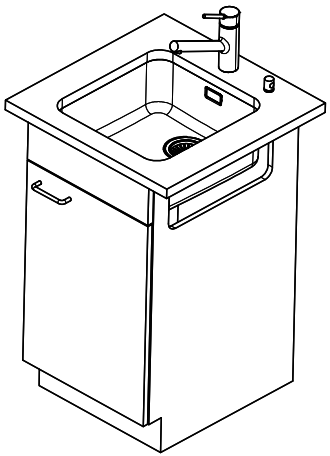

Für dieses Dokument und den darin dargestellten Gegenstand behalten wir uns alle Rechte vor. Vervielfältigung, Bekanntgabe an Dritte oder Verwendung seines Inhalts, ohne unsere Zustimmung ist verboten. © Copyright 2005 Suter Inox AG. All rights reserved.

Zeichn.Nr.:	Dok.Nr.: 00.01-23.0101.00.00	Index:	sam	04.09.2023