Vantis V 50-35U + V 11U

> Web link



Fitting style
Undermount bowls

Model
V 50-35U + V 11U

Material
Stainless steel 18/10

Article no.
10.105.643.00

Cabinet size
55 cm

Basket
3½" Tipo Desino

Surface
Matt

Price CHF
1'402.- excl. VAT

Dimensions
305x113x75mm

Corner radius
22 mm
35 mm

Overflow and drain technology



Tipo Desino: Concealed drain with basket underneath - type M



Swivelling overflow cap

Basket pre-assembly

Basket pre-assembly ex works

Dispenser - mounting option

Free choice of positioning

Overflow and drain technology

Prices (as of 27.11.26/excl. VAT)

Model	Material	Basket	Article no.	Price CHF	
Vantis V 50-35U + V 11U	Stainless steel 18/10, Matt	3½" Tipo Desino	10.105.643.00	1'402.-	> Weblink
		3½" Space-saving Desino	10.105.265.00	1'402.-	> Weblink
		3½" TouchFlow Desino	10.105.264.00	1'612.-	> Weblink
		3½" eFlow Desino	10.105.263.00	1'727.-	> Weblink

Product description

Cleaning
The Desino Drain Sieve is dishwasher-safe and can be cleaned completely or separately up to a maximum temperature of 65°C.

Accessory

Optional accessories



> Weblink
40.000.916.00 / CHF 106.-
Colander, perforated

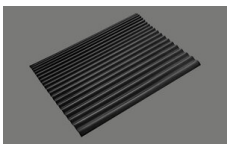

> Weblink
40.002.008.00 / CHF 51.-
Maro dish drainer mat, Dark Grey

Spares

You can find the compatible ragne of spares here > Weblink

Suter Inox AG
Schachenstrasse 20
CH-5116 Schinznach-Bad
T +41 56 463 64 00
suter@suter.ch
suter.ch

Vantis V 11U + V 50-35U Desino

Masse / Ausschnittkontur
Dimensions / contour de découpe
Dimensioni / contorno dell'apertura

SUTER

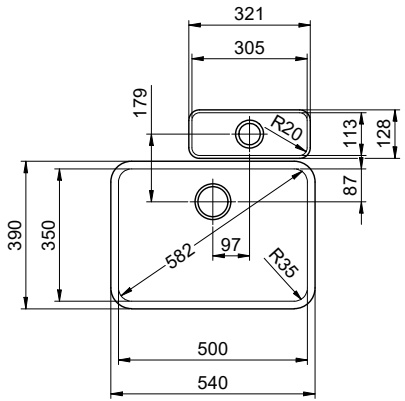

Bohrung für Zug- und Druckknöpfe Ø14
Bohrung für Drehknopf Ø25

Trou pour boutons et Poussoirs de commande Ø14
Trou pour bouton rotatif Ø25

Foro per Pomelli tiranti e Pomelli pulsanti Ø14
Foro per Pomolo girevoli Ø25

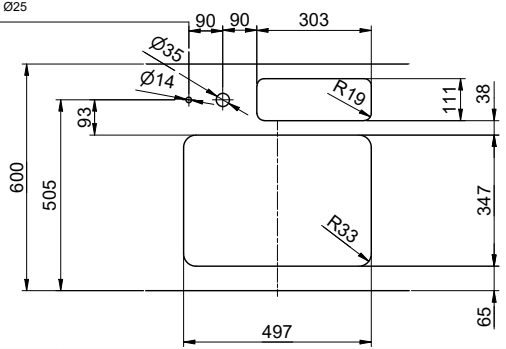

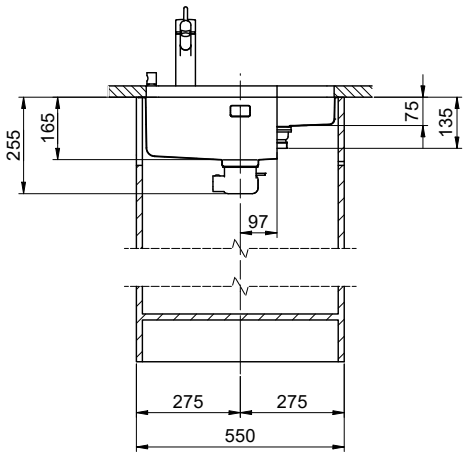

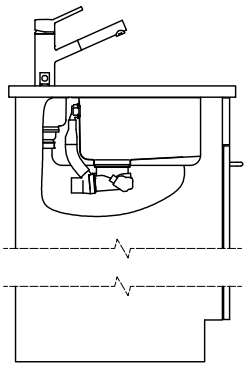

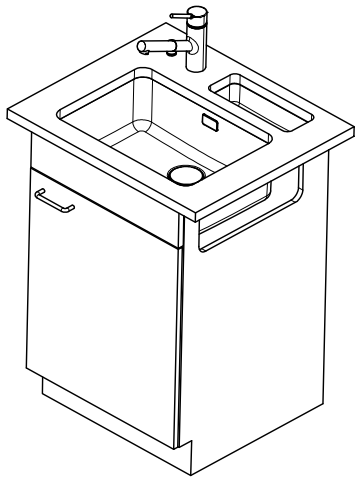

Für dieses Dokument und den darin dargestellten Gegenstand behalten wir uns alle Rechte vor. Vervielfältigung, Bekanntgabe an Dritte oder Verwendung seines Inhalts, ohne unsere Zustimmung ist verboten. © Copyright 2005 Suter Inox AG. All rights reserved.

Zeichn.Nr.:	Dok.Nr.: 00.01-23.0069.00.00	Index:	sam	06.09.2023

Suter Inox AG
Schachenstrasse 20
CH-5116 Schinznach-Bad
T +41 58 263 64 00
suter@suter.ch
suter.ch

Vantis V 11U + V 50-35U Desino

SUTER

Zeichn.Nr.:	Dok.Nr.: 00.01-23.0069.00.00	Index:	sam	06.09.2023