## Vantis V 50-35U + V11U

> Web link




**Fitting style**
Undermount bowls

**Model**
V 11U

**Material**
Stainless steel 18/10

**Article no.**
10.103.914.00

**Cabinet size**
55 cm

**Basket**
1½" strainer basket

**Surface**
Matt

**Price CHF**
1'266.- excl. VAT

**Dimensions**
305x113x75mm
500x350x165mm

**Corner radius**
20 mm

**Basket pre-assembly**
Assembly of the valve at the factory

**Dispenser - mounting option**
Free choice of positioning

**Standard pull-up knob**



Prime

**Prices** (as of 26.11.26/excl. VAT)

| Model | Material | Basket | Article no. | Price CHF | |
|---|---|---|---|---|---|
| VantisV 11U | Stainless steel 18/10, Matt | 1½" strainer basket | 10.103.873.00 | 567.- | > Weblink |
| Vantis V 50-35U + V 11U | Stainless steel 18/10, Matt | 1½" strainer basket | 10.103.915.00 | 1'217.- | > Weblink |
| | | 1½" strainer basket | 10.103.914.00 | 1'266.- | > Weblink |
| | | 1½" strainer basket | 10.103.913.00 | 1'464.- | > Weblink |

### Accessory

Optional accessories



> Weblink

40.000.916.00 / CHF 106.-
Colander, perforated

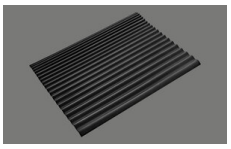

> Weblink

40.002.008.00 / CHF 51.-
Maro dish drainer mat, Dark Grey

### Spares

You can find the compatible ragne of spares here > Weblink

**Suter Inox AG**
Schachenstrasse 20
CH-5116 Schinznach-Bad
T +41 56 203 64 00
suter@suter.ch
suter.ch

# Vantis V 50-35U + V 11U

**Masse / Ausschnittkontur**
**Dimensions / contour de découpe**
**Dimensioni / contorno dell apertura**

SUTER

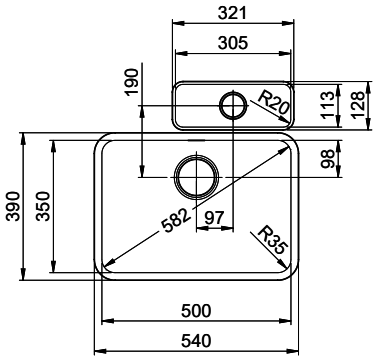


Bohrung für Zug- und Druckknöpfe ø14
Bohrung für Drehknopf ø25

Trou pour boutons et Poussoirs de commande ø14
Trou pour bouton rotatif ø25

Foro per Pomelli tiranti e Pomelli pulsanti ø14
Foro per Pomolo girevoli ø25

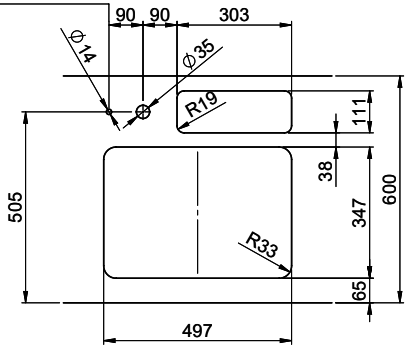


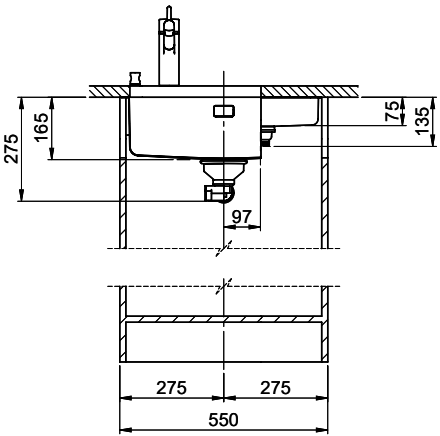


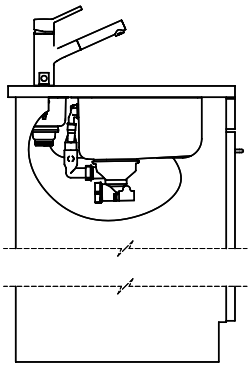

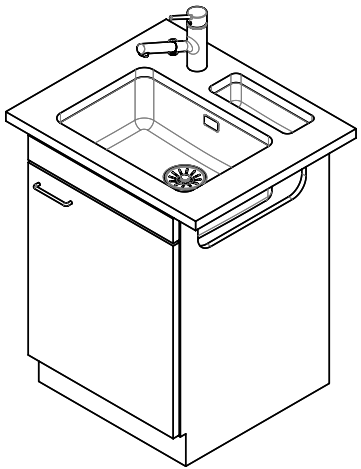

Für diesen Dokument und den darin dargestellten Gegenstand behalten wir uns alle Rechte vor. Vervielfältigung, Bekanntgabe an Dritte oder Verwendung seines Inhalts ohne unsere Zustimmung ist verboten. © Copyright 2005 Suter Inox AG, All rights reserved.

| Zeichn. Nr.: | Dok. Nr.: 00.01-22.0122.21.21 | Index: 01 | daf | 24.10.2022 |
|---|---|---|---|---|