Vantis V 50-35U + V11U

> Web link



Fitting style
Undermount bowls

Model
V 11U

Material
Stainless steel 18/10

Article no.
10.103.914.00

Cabinet size
55 cm

Basket
1½" strainer basket

Surface
Matt

Price CHF
1'266.- excl. VAT

Dimensions
305x113x75mm
500x350x165mm

Corner radius
20 mm

Basket pre-assembly
Assembly of the valve at the factory

Dispenser - mounting option
Free choice of positioning

Standard pull-up knob



Prime

Prices (as of 26.11.26/excl. VAT)

Model	Material	Basket	Article no.	Price CHF	
VantisV 11U	Stainless steel 18/10, Matt	1½" strainer basket	10.103.873.00	567.-	> Weblink
Vantis V 50-35U + V 11U	Stainless steel 18/10, Matt	1½" strainer basket	10.103.915.00	1'217.-	> Weblink
		1½" strainer basket	10.103.914.00	1'266.-	> Weblink
		1½" strainer basket	10.103.913.00	1'464.-	> Weblink

Accessory

Optional accessories



> Weblink

40.000.916.00 / CHF 106.-
Colander, perforated

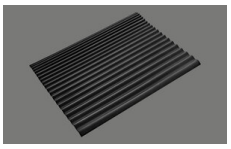

> Weblink

40.002.008.00 / CHF 51.-
Maro dish drainer mat, Dark Grey

Spares

You can find the compatible ragne of spares here > Weblink

Suter Inox AG
Schachenstrasse 20
CH-5116 Schinznach-Bad
T +41 56 203 64 00
suter@suter.ch
suter.ch

Vantis V 50-35U + V 11U

Masse / Ausschnittkontur
Dimensions / contour de découpe
Dimensioni / contorno dell apertura

SUTER

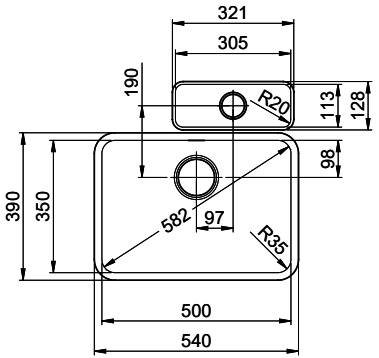

Bohrung für Zug- und Druckknöpfe ø14
Bohrung für Drehknopf ø25

Trou pour boutons et Poussoirs de commande ø14
Trou pour bouton rotatif ø25

Foro per Pomelli tiranti e Pomelli pulsanti ø14
Foro per Pomolo girevoli ø25

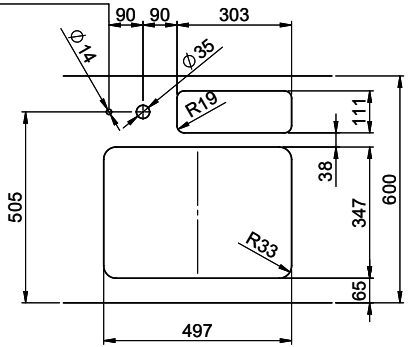

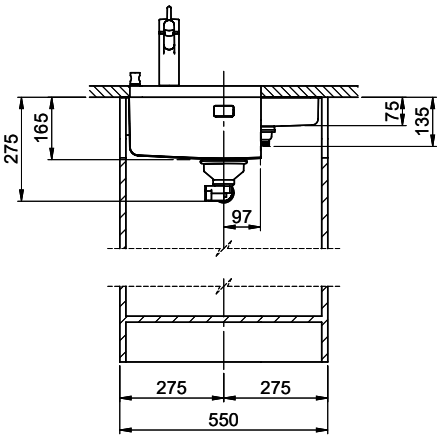

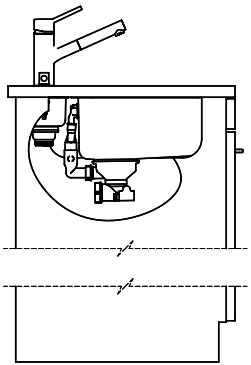

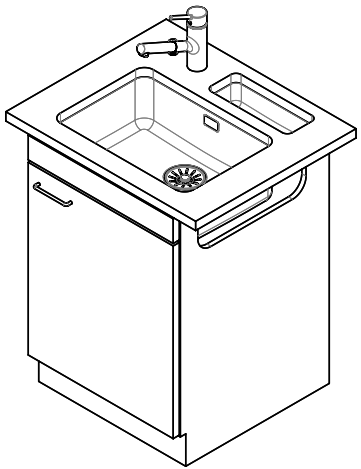

Für diesen Dokument und den darin dargestellten Gegenstand behalten wir uns alle Rechte vor. Vervielfältigung, Bekanntgabe an Dritte oder Verwendung seines Inhalts ohne unsere Zustimmung ist verboten. © Copyright 2005 Suter Inox AG, All rights reserved.

Zeichn. Nr.:	Dok. Nr.: 00.01-22.0122.21.21	Index: 01	daf	24.10.2022