## Vantis V 50U+V 11U

> Web link




**Overflow and drain technology**

**Fitting style**
Undermount bowls

**Model**
V 50U+V 11U

**Material**
Stainless steel 18/10

**Article no.**
10.105.264.00

**Cabinet size**
55 cm

**Basket**
1½" strainer basket
3½" TouchFlow Desino

**Surface**
Matt

**VRG**
0.19

**Price CHF**
1'612.- excl. VAT

**Dimensions**
305x113x75mm

**Corner radius**
20 mm
35 mm

**Basket pre-assembly**
Basket pre-assembly ex works

**Dispenser - mounting option**
Free choice of positioning

**Overflow and drain technology**
**Standard pull-up knob**



Desino: Concealed drain with basket underneath - type M



Swivelling TouchFlow overflow cap

### Prices (as of 24.11.26/excl. VAT)

| Model | Material | Basket | Article no. | Price CHF | |
|---|---|---|---|---|---|
| Vantis V 50-35U + V 11U | Stainless steel 18/10, Matt | 3½" Tipo Desino | 10.105.643.00 | 1'402.- | > Weblink |
| | | 3½" Space-saving Desino | 10.105.265.00 | 1'402.- | > Weblink |
| | | 3½" TouchFlow Desino | 10.105.264.00 | 1'612.- | > Weblink |
| | | 3½" eFlow Desino | 10.105.263.00 | 1'727.- | > Weblink |

### Product description

**Cleaning**
The Desino Drain Sieve is dishwasher-safe and can be cleaned completely or separately up to a maximum temperature of 65°C.

### Accessory

Optional accessories



> Weblink
40.000.916.00 / CHF 106.-
Colander, perforated

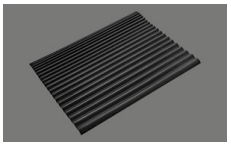

> Weblink
40.002.008.00 / CHF 51.-
Maro dish drainer mat, Dark Grey

### Spares

You can find the compatible ragne of spares here > Weblink

Suter Inox AG
Schachenstrasse 20
CH-5116 Schinznach-Bad
T +41 56 463 64 00
suter@suter.ch
suter.ch

# Vantis V 11U + V 50-35U Desino

**Masse / Ausschnittkontur**
**Dimensions / contour de découpe**
**Dimensioni / contorno dell'apertura**

SUTER

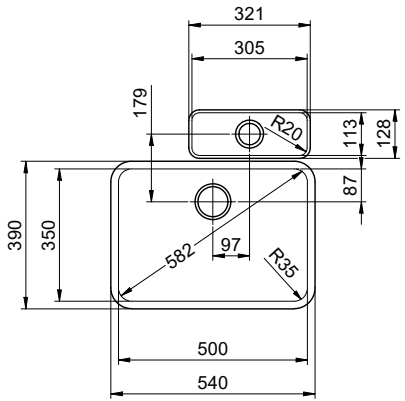


Bohrung für Zug- und Druckknöpfe Ø14
Bohrung für Drehknopf Ø25

Trou pour boutons et Poussoirs de commande Ø14
Trou pour bouton rotatif Ø25

Foro per Pomelli tiranti e Pomelli pulsanti Ø14
Foro per Pomolo girevoli Ø25

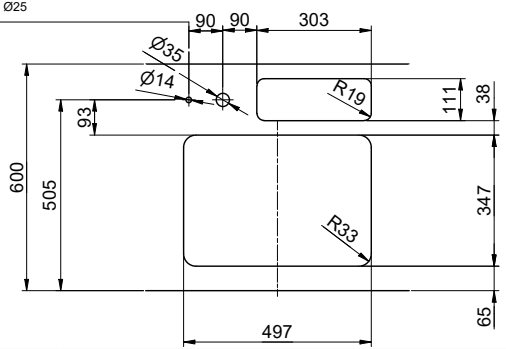


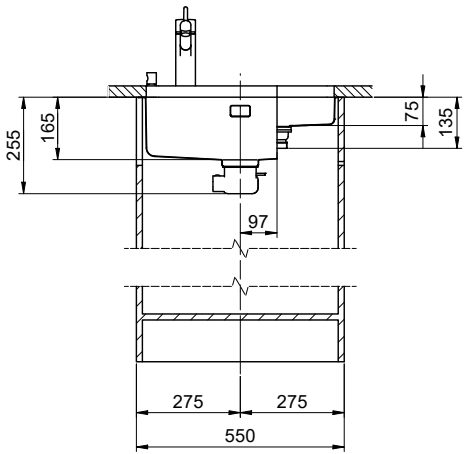


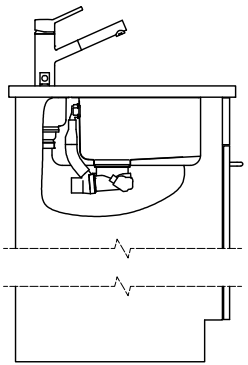

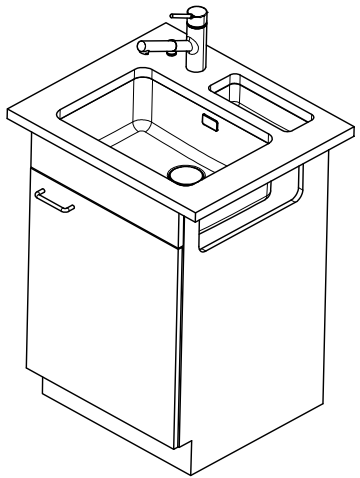

Für dieses Dokument und den darin dargestellten Gegenstand behalten wir uns alle Rechte vor. Vervielfältigung, Bekanntgabe an Dritte oder Verwendung seines Inhalts, ohne unsere Zustimmung ist verboten. © Copyright 2005 Suter Inox AG. All rights reserved.

| Zeichn.Nr.: | Dok.Nr.: 00.01-23.0069.00.00 | Index: | sam | 06.09.2023 |
|---|---|---|---|---|

**Suter Inox AG**
Schachenstrasse 20
CH-5116 Schinznach-Bad
T +41 58 263 64 00
suter@suter.ch
suter.ch

# Vantis V 11U + V 50-35U Desino

SUTER

| Zeichn.Nr.: | Dok.Nr.: 00.01-23.0069.00.00 | Index: | sam | 06.09.2023 |
|---|---|---|---|---|