## Vantis VG 50-42U Green

> Web link




**Fitting style**
Undermount bowls

**Model**
VG 50-42U Green

**Material**
Stainless steel 18/10

**Article no.**
10.105.767.00

**Cabinet size**
55 cm

**Basket**
3½" Tipo

**Surface**
Matt

**Price CHF**
949.- excl. VAT

**Dimensions**
500x420x160mm

**Corner radius**
35 mm

**Overflow and drain technology**



Sieve - type S



Swivelling overflow cap

**Basket pre-assembly**
Assembly of the valve at the factory

**Dispenser - mounting option**
Free choice of positioning

**Green Line**

Green Line is an independent product version geared towards sustainability.

**Standard pull-up knob**

**Prices** (as of 27.11.26/excl. VAT)

| Model | Material | Basket | Article no. | Price CHF | |
|---|---|---|---|---|---|
| Vantis VG 50-42U Green | Stainless steel 18/10, Matt | 3½" Tipo | 10.105.767.00 | 949.- | > Weblink |
| | | 3½" TouchFlow | 10.105.765.00 | 1'196.- | > Weblink |
| | | 3½" Space-saving | 10.105.766.00 | 998.- | > Weblink |

**Accessory**

Optional accessories



> Weblink
40.000.914.00 / CHF 106.-
Colander, perforated



> Weblink
40.001.290.00 / CHF 106.-
Colander, unperforated



> Weblink
40.000.915.00 / CHF 151.-
Chopping board, made of glass, white

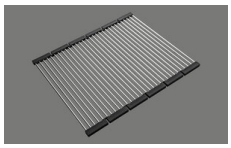

> Weblink
40.001.138.00 / CHF 125.-
Inox Pad

**Spares**

You can find the compatible ragne of spares here > Weblink

Suter Inox AG
Schachenstrasse 20
CH-5116 Schinznach-Bad
T +41 58 263 64 00
suter@suter.ch
suter.ch

# Vantis VG 50-42U Green

**Masse / Ausschnittkontur**
**Dimensions / contour de découpe**
**Dimensioni / contorno dell'apertura**

SUTER

Bohrung für Zug- und Druckknöpfe Ø14
Bohrung für Drehknopf Ø25

Trou pour boutons et Poussoirs de commande Ø14
Trou pour bouton rotatif Ø25

Foro per Pomelli tiranti e Pomelli pulsanti Ø14
Foro per Pomolo girevoli Ø25

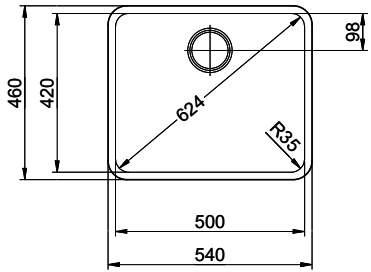


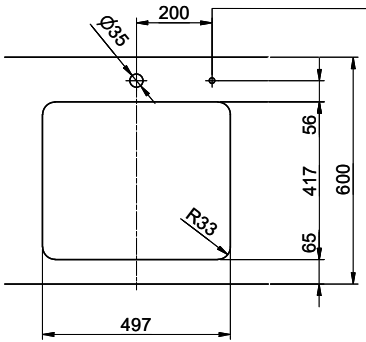


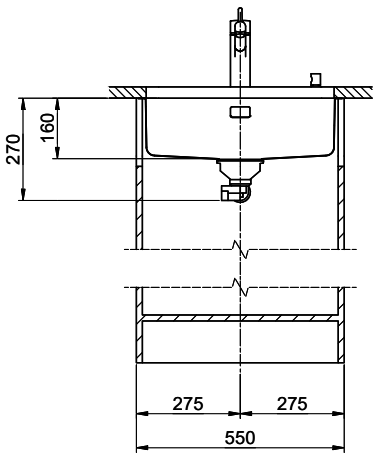


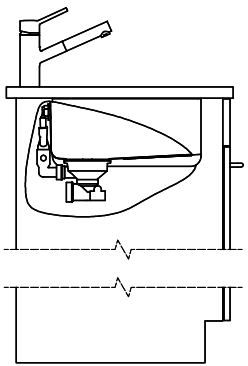

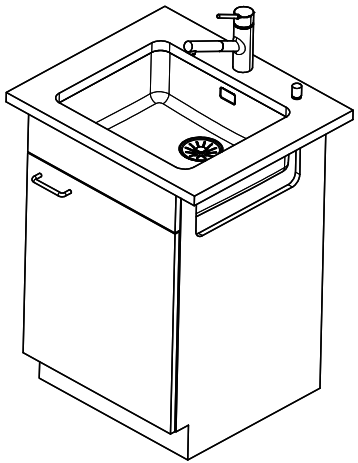

Für dieses Dokument und den darin dargestellten Gegenstand behalten wir uns alle Rechte vor. Vervielfältigung, Bekanntgabe an Dritte oder Verwendung seines Inhalts, ohne unsere Zustimmung ist verboten. © Copyright 2005 Suter Inox AG. All rights reserved.

| Zeichn.Nr.: | Dok.Nr.: 00.01-24.0035.00.00 | Index: | sam | 20.09.2024 |
|---|---|---|---|---|