Vantis VG 50-42U Green

> Web link



Fitting style
Undermount bowls

Model
VG 50-42U Green

Material
Stainless steel 18/10

Article no.
10.105.767.00

Cabinet size
55 cm

Basket
3½" Tipo

Surface
Matt

Price CHF
949.- excl. VAT

Dimensions
500x420x160mm

Corner radius
35 mm

Overflow and drain technology



Sieve - type S



Swivelling overflow cap

Basket pre-assembly
Assembly of the valve at the factory

Dispenser - mounting option
Free choice of positioning

Green Line

Green Line is an independent product version geared towards sustainability.

Standard pull-up knob

Prices (as of 27.11.26/excl. VAT)

Model	Material	Basket	Article no.	Price CHF	
Vantis VG 50-42U Green	Stainless steel 18/10, Matt	3½" Tipo	10.105.767.00	949.-	> Weblink
		3½" TouchFlow	10.105.765.00	1'196.-	> Weblink
		3½" Space-saving	10.105.766.00	998.-	> Weblink

Accessory

Optional accessories



> Weblink
40.000.914.00 / CHF 106.-
Colander, perforated



> Weblink
40.001.290.00 / CHF 106.-
Colander, unperforated



> Weblink
40.000.915.00 / CHF 151.-
Chopping board, made of glass, white

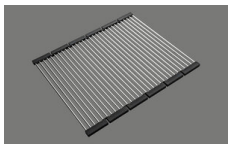

> Weblink
40.001.138.00 / CHF 125.-
Inox Pad

Spares

You can find the compatible ragne of spares here > Weblink

Suter Inox AG
Schachenstrasse 20
CH-5116 Schinznach-Bad
T +41 58 263 64 00
suter@suter.ch
suter.ch

Vantis VG 50-42U Green

Masse / Ausschnittkontur
Dimensions / contour de découpe
Dimensioni / contorno dell'apertura

SUTER

Bohrung für Zug- und Druckknöpfe Ø14
Bohrung für Drehknopf Ø25

Trou pour boutons et Poussoirs de commande Ø14
Trou pour bouton rotatif Ø25

Foro per Pomelli tiranti e Pomelli pulsanti Ø14
Foro per Pomolo girevoli Ø25

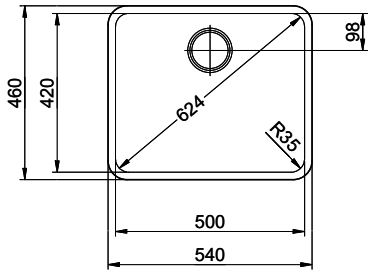

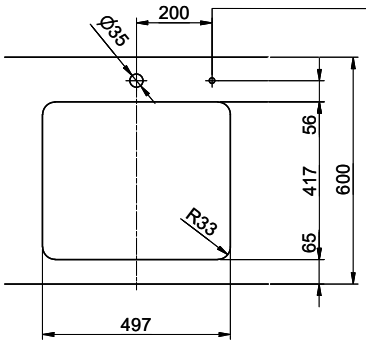

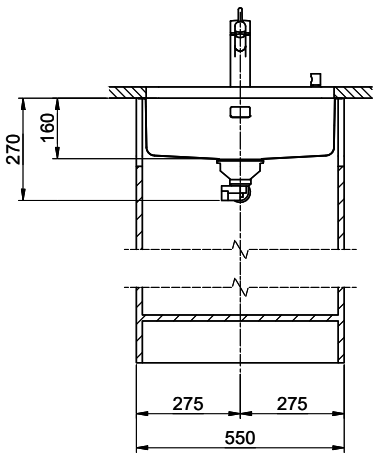

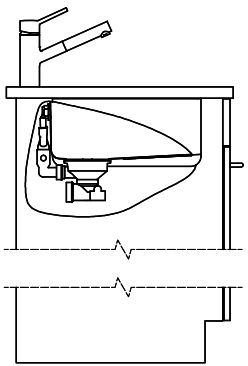

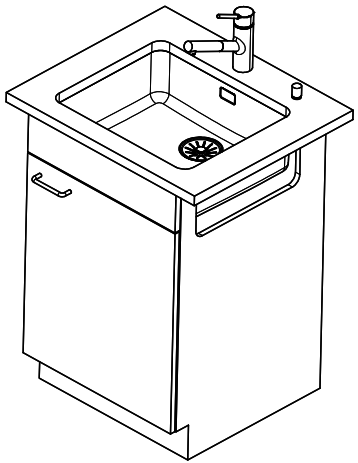

Für dieses Dokument und den darin dargestellten Gegenstand behalten wir uns alle Rechte vor. Vervielfältigung, Bekanntgabe an Dritte oder Verwendung seines Inhalts, ohne unsere Zustimmung ist verboten. © Copyright 2005 Suter Inox AG. All rights reserved.

Zeichn.Nr.:	Dok.Nr.: 00.01-24.0035.00.00	Index:	sam	20.09.2024