## Vantis VX 50-42U Varix

> Web link




**Fitting style**
Undermount bowls

**Model**
VX 50-42U Varix

**Material**
Stainless steel 18/10

**Article no.**
10.103.960.00

**Cabinet size**
55 cm

**Basket**
3½" Space-saving

**Surface**
Mid-matt

**Price CHF**
723.- excl. VAT

**Dimensions**
500x420x160mm

**Corner radius**
35 mm

**Overflow and drain technology**



Concealed overflow

**Basket pre-assembly**
Assembly of the valve at the factory

**Dispenser - mounting option**
Free choice of positioning

**Overflow and drain technology**

**Standard pull-up knob**



Prime

### Prices (as of 23.11.26/excl. VAT)

| Model | Material | Basket | Article no. | Price CHF | |
|---|---|---|---|---|---|
| Vantis VX 50-42U Varix | Stainless steel 18/10, Mid-matt | 3½" strainer basket | 10.103.961.00 | 674.- | > Weblink |
| | | 3½" Space-saving | 10.103.960.00 | 723.- | > Weblink |

### Accessory

Optional accessories



> Weblink
40.000.914.00 / CHF 106.-
Colander, perforated



> Weblink
40.001.290.00 / CHF 106.-
Colander, unperforated



> Weblink
40.000.915.00 / CHF 151.-
Chopping board, made of glass, white

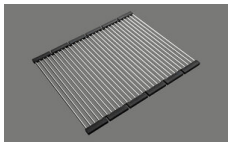

> Weblink
40.001.138.00 / CHF 125.-
Inox Pad

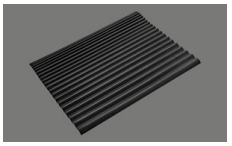

> Weblink
40.002.008.00 / CHF 51.-
Maro dish drainer mat, Dark Grey

### Spares

You can find the compatible ragne of spares here > Weblink

**Suter Inox AG**
Schachenstrasse 20
CH-5116 Schinznach-Bad
T +41 56 463 64 00
suter@suter.ch
suter.ch

# Vantis VX 50U-42U Varix

**Masse / Ausschnittkontur**
**Dimensions / contour de découpe**
**Dimensioni / contorno dell'apertura**

SUTER

Bohrung für Zug- und Druckknöpfe Ø14
Bohrung für Drehknopf Ø25
Trou pour boutons et Poussoirs de commande Ø14
Trou pour bouton rotatif Ø25
Foro per Pomelli tiranti e Pomelli pulsanti Ø14
Foro per Pomolo girevoli Ø25

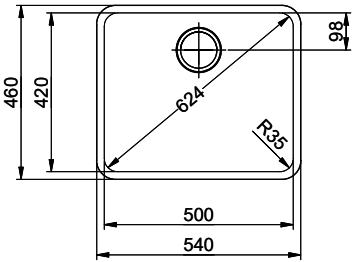


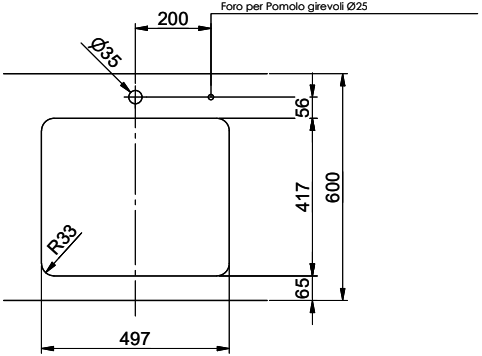


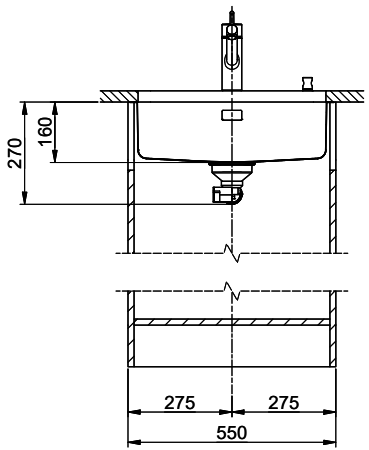


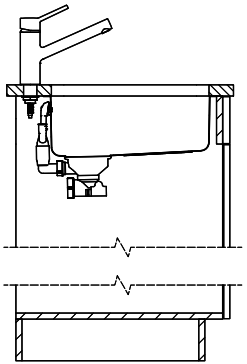

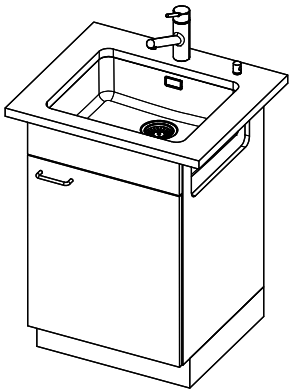

Für dieses Dokument und den darin dargestellten Gegenstand behalten wir uns alle Rechte vor. Vervielfältigung, Bekanntgabe an Dritte oder Verwendung seines Inhalts, ohne unsere Zustimmung ist verboten. © Copyright 2003 Suter Inox AG All rights reserved.

| Zeichn.Nr.: | Dok.Nr.: 00.28-23.0124.00.00 | Index: | fes | 14.10.2021 |
|---|---|---|---|---|