GESSI®

60837

data di validità/validity date
≥ 4/2025

GPF608370G001A442

ACCIAIO CUCINA

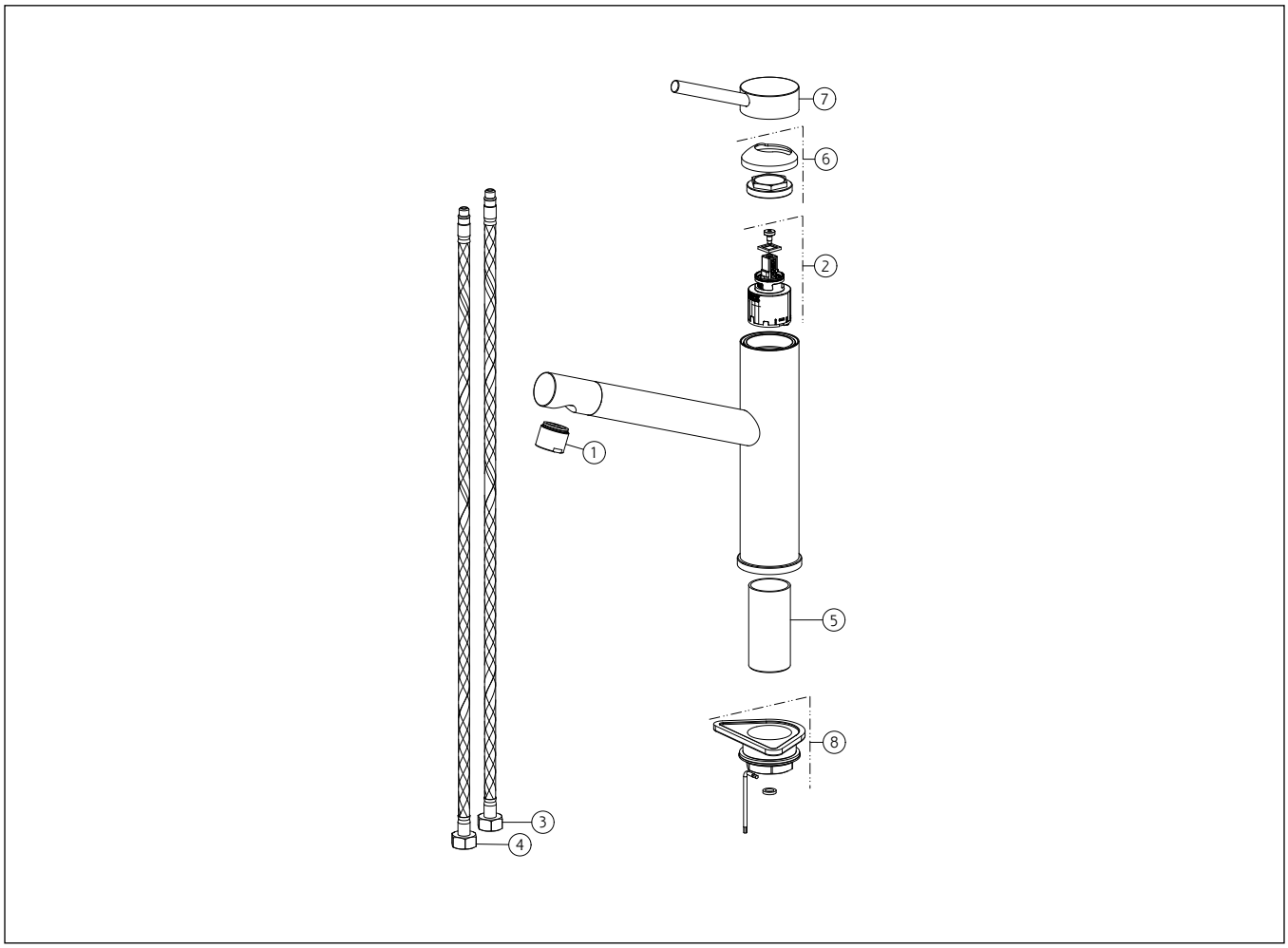

N°	Code	Descrizione	Description
1	SP04343	AERATORE COMPLETO	COMPLETE AERATOR
2	SP05058	CARTUCCIA	CARTRIDGE
3	SP01591	FLESSIBILE ALIMENTAZIONE BLU	BLU SUPPLY HOSE
4	SP01590	FLESSIBILE ALIMENTAZIONE ROSSO	RED SUPPLY HOSE
5	SP05059	GAMBO	SHANK
6	SP05057	GHIERA SERRAGGIO CARTUCCIA	FIXING RING NUT
7	SP05056	MANIGLIA	HANDLE
8	SP04371	SET DI FISSAGGIO	FIXING SET

Gessi S.p.A. Parco Gessi, 13037 Serravalle Sesia (Vercelli) Italy Tel.+39 0163 454111 Fax.+39 0163 453150 - www.gessi.com - gessi@gessi.it
Il presente disegno a termine di legge non puo' essere reso pubblico o riprodotto senza l'autorizzazione scritta della GESSI S.p.A. copyright GESSI S.p.A.