Bouton de commande Advant, vernis en poudre noir mat

> Lien web

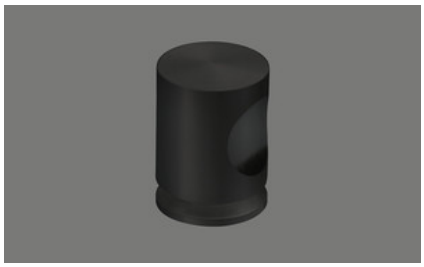

Surface
Revêtement par poudre noir, mat

No. d'article
40.002.766.00

Prix en CHF
74.- hors TVA

Suter Inox AG
Schachenstrasse 20
CH-5116 Schinznach-Bad
Tel. +41 56 463 63 33
Fax +41 56 463 63 30
E-Mail: suter@suter.ch

Zugknopf Advant

SUTER inox technik

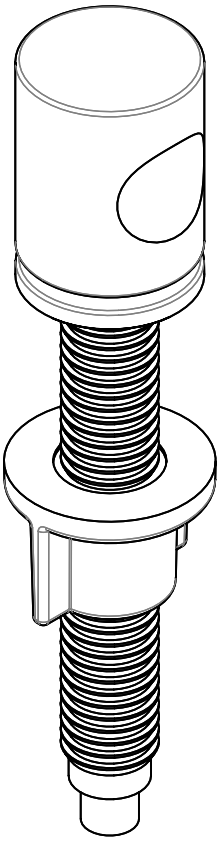

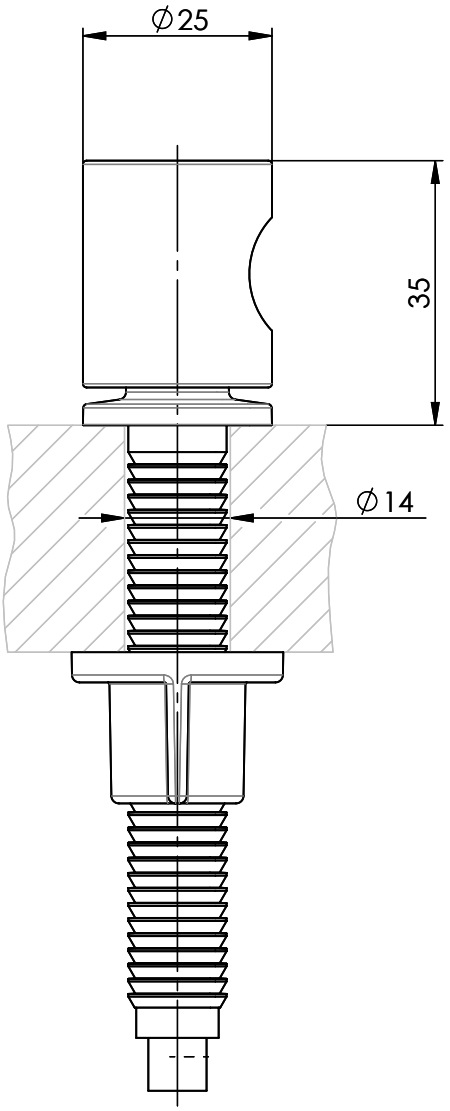

Artikel Nr.:	Zeichn.Nr.: 13.10-06.1002.00.00	Index 01+	daf	14.11.2006

Für dieses Dokumument und den darin dargestellten Gegenstand behalten wir uns alle Rechte vor. Vervielfältigung, Bekanntgabe an Dritte oder Verwendung seines Inhalts, ohne unsere Zustimmung ist verboten. © Copyright 2005 Suter Inox AG All rights reserved.