Bouton de commande, complet, plastique, ABS plastique, chromé

> Lien web



Surface
ABS plastique, chromé

No. d'article
40.001.006.00

Prix en CHF
22.- hors TVA

Description du produit

Complet, plastique, avec socle D = ø25mm
ABS plastique, chromé
Perçage pour bouton D = ø 14

Accessoire

Accessoires en option

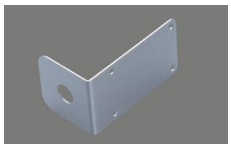

> Weblink

40.001.469.00 / CHF 32.-
Equerre de montage de l'armoire basse pour bouton ou poussoir de commande

Pièces détachées

Retrouvez les références accessoires ici > Weblink

Suter Inox AG
Schachenstrasse 20
CH-5116 Schinznach-Bad
Tel. +41 56 463 63 33
Fax +41 56 463 63 30
E-Mail: suter@suter.ch

Zugknopf Prime

SUTER inox technik

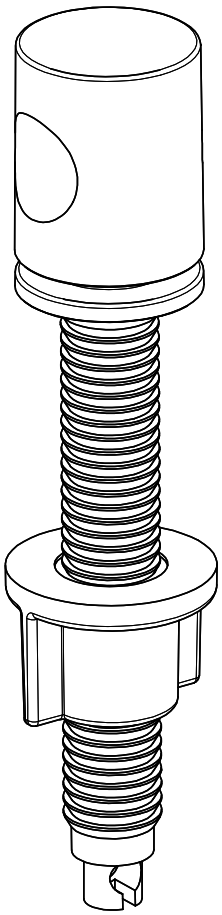

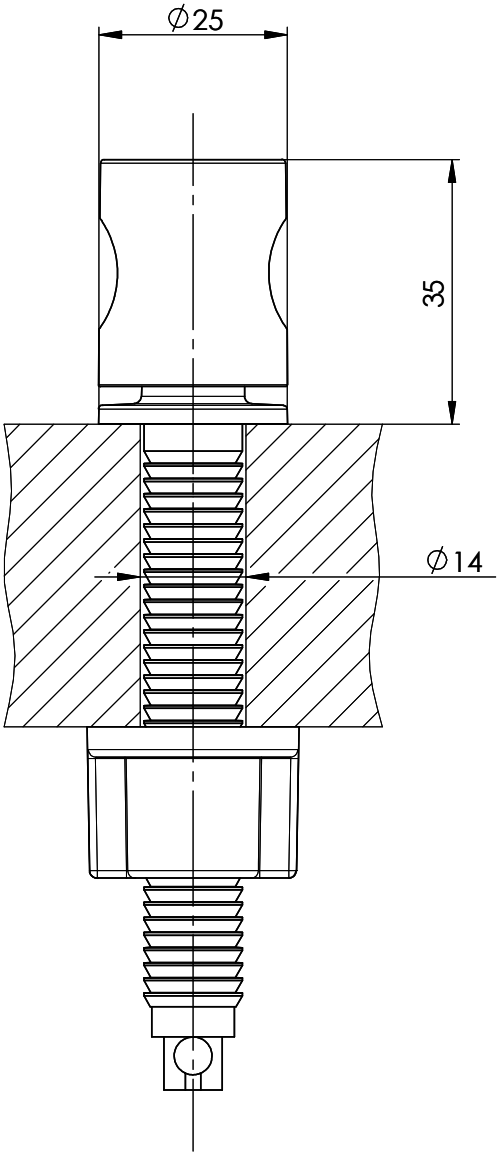

Artikel Nr.:	Zeichn.Nr.: 13.10-08.1000.00.00	Index 00+	mf	19.06.2008

Für dieses Dokument und den darin dargestellten Gegenstand behalten wir uns alle Rechte vor. Vervielfältigung, Bekanntgabe an Dritte oder Verwendung seines Inhalts, ohne unsere Zustimmung ist verboten. © Copyright 2005 Suter Inox AG All rights reserved.