Brooklyn BYK N 100S U

> Lien web

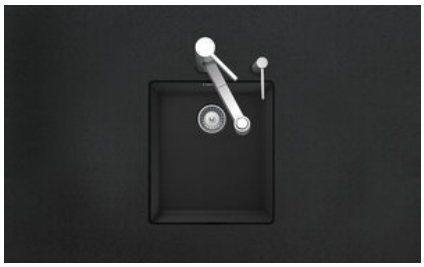

Type de montage
Éviers sous pierre

Modèle
BYK N 100S U

Matériel
Cristalite Plus

No. d'article
10.104.322.00

Élément inférieur
45 cm

Soupape
3½" A panier bouchon

Couleur
Nero

Prix en CHF
813.- hors TVA

Dimensions d'évier
350x400x200mm

Rayons d'angle
9 mm

Pré-montage du soupape
Sans pose de la soupape

Bouton de commande y compris

Distributeur - option de montage

Prix (au 24.11.26 / TVA non incl.)

Modèle	Matériel	Soupape	No. d'article	Prix en CHF	
Brooklyn BYK N 100S U	Cristalite Plus, Nero	3½" Extra plate	10.105.320.00	894.-	> Weblink
		3½" A panier bouchon	10.105.321.00	853.-	> Weblink
		3½" Extra plate	10.104.321.00	854.-	> Weblink
		3½" A panier bouchon	10.104.322.00	813.-	> Weblink

Description du produit

Matériel
Éviers en granite Cristalite Plus: Ces éviers sont composés à env. 80% de quartz, élément le plus dur du granite. Le granite est lié avec une résine acrylique de haute qualité. Ce matériau composite granite-résine acrylique fait toute la robustesse de ces éviers contre les rayures et les salissures, et assure leur durabilité.

Couleur précise Schock: Nero

Accessoire

Accessoires en option



> Weblink
40.000.912.00 / CHF 106.-
Panier amovible, percé



> Weblink
40.001.289.00 / CHF 106.-
Panier amovible, non percé



> Weblink
40.000.909.00 / CHF 151.-
Planche à découper, en verre, blanc



> Weblink
40.001.277.00 / CHF 151.-
Planche à découper, synthétique

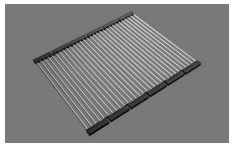

> Weblink
40.001.138.00 / CHF 125.-
Inox Pad

Références assorties



> Weblink
40.001.314.00 / CHF 155.-
Distributeur Nano



> Weblink
40.001.024.00 / CHF 427.-
Müllex Boxx 55/60-R Bio

Suter Inox AG
Schachenstrasse 20
CH-5116 Schinznach-Bad
T +41 56 463 64 00
suter@suter.ch
suter.ch

Brooklyn BYK N 100S U

Masse / Ausschnittkontur
Dimensions / contour de découpe
Dimensioni / contorno dell'apertura

SUTER

Bohrung für Zug- und Druckknöpfe Ø14
Bohrung für Drehknopf Ø25
Trou pour boutons et Poussoirs de commande Ø14
Trou pour bouton rotatif Ø25
Foro per Pomelli tiranti e Pomelli pulsanti Ø14
Foro per Pomolo girevoli Ø25

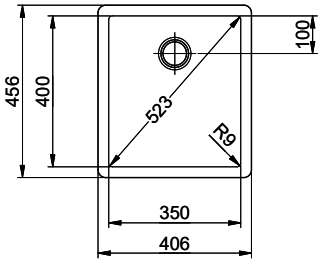

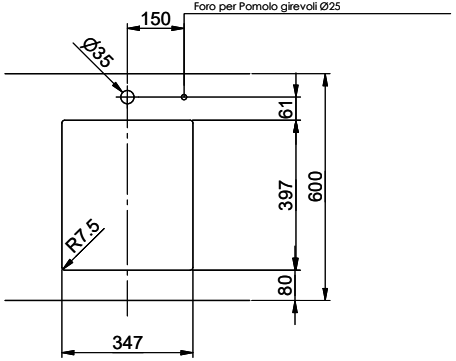

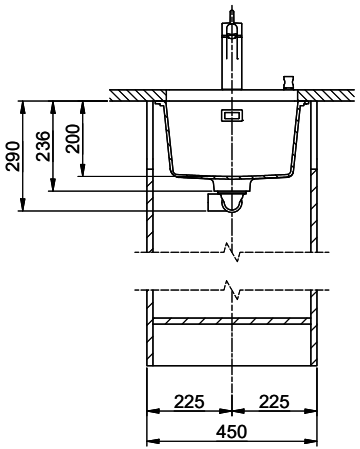

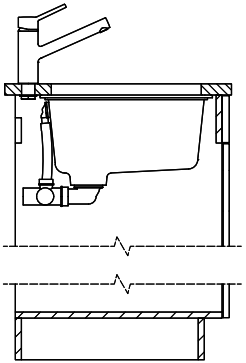

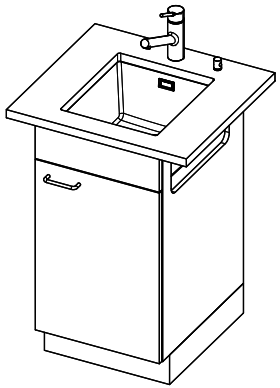

Für dieses Dokument und den darin dargestellten Gegenstand behalten wir uns alle Rechte vor. Vervielfältigung, Bekanntgabe an Dritte oder Verwendung seines Inhalts, ohne unsere Zustimmung ist verboten. © Copyright 2005 Suter Inox AG All rights reserved.

Zeichn.Nr.:	Dok.Nr.: 00.28-23.0131.00.00	Index:	fes	14.10.2021