Brooklyn BYK N 100U

> Lien web



Type de montage
Éviers sous pierre

Modèle
BYK N 100U

Matériel
Cristalite Plus

No. d'article
10.104.319.00

Élément inférieur
50 cm

Soupape
3½" A panier bouchon

Couleur
Nero

Prix en CHF
850.- hors TVA

Dimensions d'évier
400x400x200mm

Rayons d'angle
9 mm

Pré-montage du soupape
Sans pose de la soupape

Bouton de commande y compris

Distributeur - option de montage

Prix (au 23.11.26 / TVA non incl.)

Modèle	Matériel	Soupape	No. d'article	Prix en CHF	
Brooklyn BYK N 100U	Cristalite Plus, Nero	3½" Extra plate	10.105.322.00	931.-	> Weblink
		3½" A panier bouchon	10.105.323.00	890.-	> Weblink
		3½" Extra plate	10.103.292.00	891.-	> Weblink
		3½" A panier bouchon	10.104.319.00	850.-	> Weblink

Description du produit

Matériel
Éviers en granite Cristalite Plus: Ces éviers sont composés à env. 80% de quartz, élément le plus dur du granite. Le granite est lié avec une résine acrylique de haute qualité. Ce matériau composite granite-résine acrylique fait toute la robustesse de ces éviers contre les rayures et les salissures, et assure leur durabilité.

Accessoire

Accessoires en option



> Weblink
40.000.912.00 / CHF 106.-
Panier amovible, percé



> Weblink
40.001.289.00 / CHF 106.-
Panier amovible, non percé



> Weblink
40.000.909.00 / CHF 151.-
Planche à découper, en verre, blanc



> Weblink
40.001.277.00 / CHF 151.-
Planche à découper, synthétique

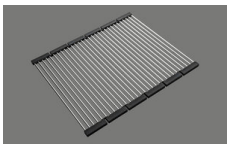

> Weblink
40.001.138.00 / CHF 125.-
Inox Pad

Pièces détachées

Retrouvez les références accessoires ici > Weblink

Suter Inox AG
Schachenstrasse 20
CH-5116 Schinznach-Bad
T +41 58 263 64 00
suter@suter.ch
suter.ch

Brooklyn BYK N 100U

Masse / Ausschnittkontur
Dimensions / contour de découpe
Dimensioni / contorno dell'apertura

SUTER

Bohrung für Zug- und Druckknöpfe Ø14
Bohrung für Drehknopf Ø25
Trou pour boutons et Poussoirs de commande Ø14
Trou pour bouton rotatif Ø25
Foro per Pomelli tiranti e Pomelli pulsanti Ø14
Foro per Pomolo girevoli Ø25

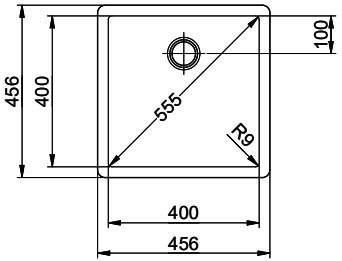

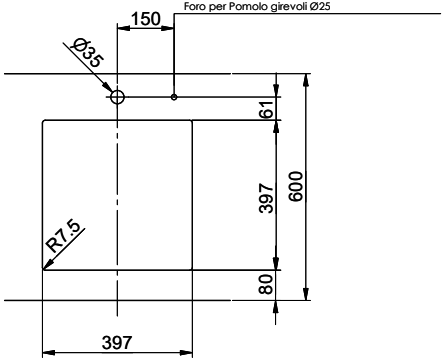

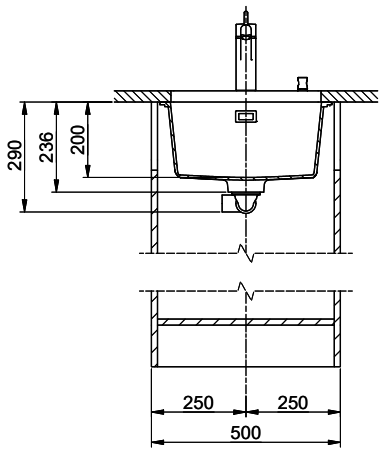

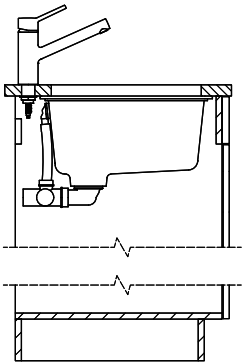

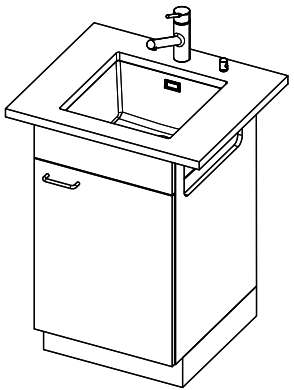

Zeichn.Nr.:	Dok.Nr.: 00.28-23.0127.00.00	Index:	fes	14.10.2021