Carbon CAR N 100U

> Lien web

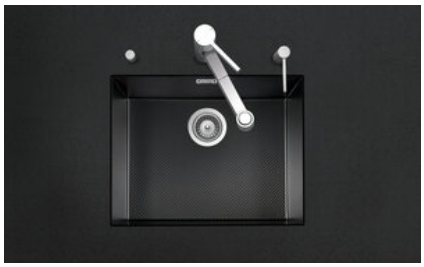

Type de montage
Éviers sous pierre

Modèle
CAR N 100U

Matériel
Carbone

No. d'article
10.104.142.00

Élément inférieur
60 cm

Soupape
3½" Extra plate

Couleur
Nero

Prix en CHF
2'360.- hors TVA

Dimensions d'évier
500x400x200mm

Pré-montage du soupape
Sans pose de la soupape

Distributeur - option de montage
Libre choix de positionnement

Bouton de commande y



Advant

Prix (au 23.11.26 / TVA non incl.)

Modèle	Matériel	Soupape	No. d'article	Prix en CHF	
Carbon CAR N 100U	Carbone, Nero	3½" Extra plate	10.104.142.00	2'360.-	> Weblink

Accessoire

Accessoires en option



> Weblink
40.000.912.00 / CHF 106.-
Panier amovible, percé



> Weblink
40.001.289.00 / CHF 106.-
Panier amovible, non percé



> Weblink
40.000.909.00 / CHF 151.-
Planche à découper, en verre, blanc



> Weblink
40.001.277.00 / CHF 151.-
Planche à découper, synthétique



> Weblink
40.001.509.00 / CHF 29.-
Set de nettoyage Easy Care pour éviers en granite

Références assorties



> Weblink
40.001.417.00 / CHF 2'263.-
Dornbracht Tara Ultra



> Weblink
40.001.425.00 / CHF 427.-
Distributeur Dornbracht



> Weblink
40.001.024.00 / CHF 427.-
Müllex Boxx 55/60-R Bio

Pièces détachées

Retrouvez les références accessoires ici > Weblink

Suter Inox AG
Schachenstrasse 20
CH-5116 Schinznach-Bad
T +41 56 463 64 00
suter@suter.ch
suter.ch

Carbon CAR N 100U

Masse / Ausschnittkontur
Dimensions / contour de découpe
Dimensioni / contorno dell'apertura

SUTER

Bohrung für Zug- und Druckknöpfe Ø14
Bohrung für Drehknopf Ø25
Trou pour boutons et Poussoirs de commande Ø14
Trou pour bouton rotatif Ø25
Foro per Pomelli tiranti e Pomelli pulsanti Ø14
Foro per Pomolo girevoli Ø25

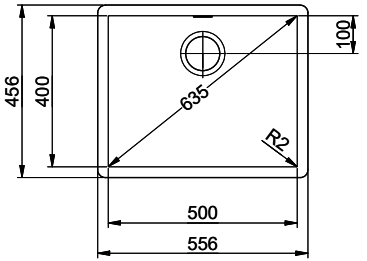

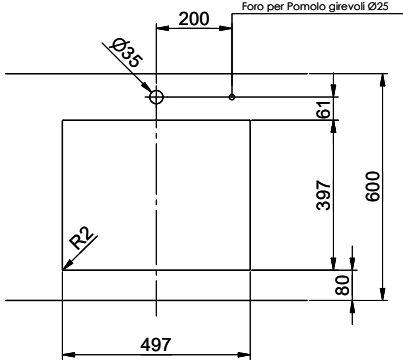

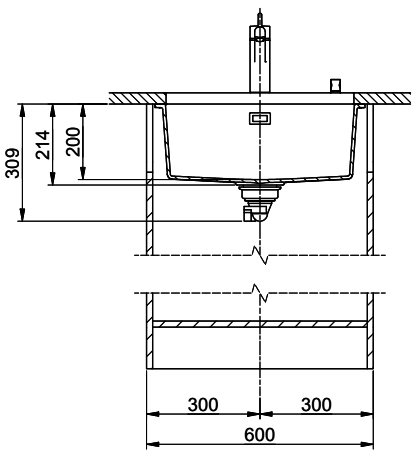

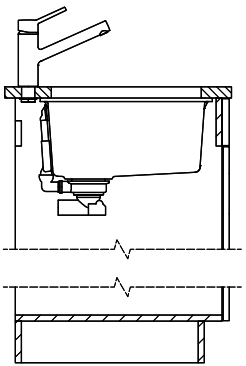

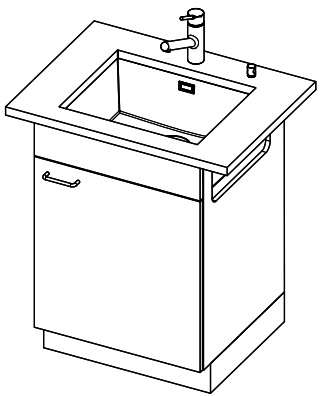

Für dieses Dokument und den darin dargestellten Gegenstand behalten wir uns alle Rechte vor. Vervielfältigung, Bekanntgabe an Dritte oder Verwendung seines Inhalts, ohne unsere Zustimmung ist verboten. © Copyright 2005 Suter Inox AG All rights reserved.

Zeichn.Nr.:	Dok.Nr.: 00.28-23.0130.00.00	Index:	fes	14.10.2021