## Linero Cristadur LIO CD 50U/2

> Lien web

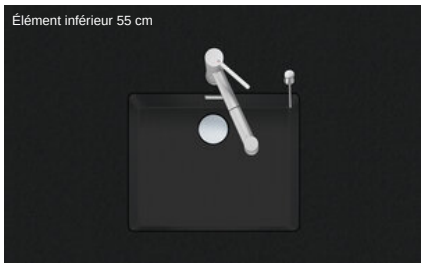


**Type de montage**
Éviers sous pierre

**Modèle**
Cristadur LIO CD 50U/2

**Matériel**
Cristadur

**No. d'article**
10.105.310.00

**Élément inférieur**
55 cm

**Soupape**
3½" TouchFlow Desino

**Couleur**
Puro

**TAR**
0.19

**Prix en CHF**
1'647.- hors TVA

**Dimensions d'évier**
500x400x165mm

**Rayons d'angle**
15 mm

**Technologie de vidage et de trop-plein**



Desino: Vidage recouvert avec grille inférieure - type M, pour éviers en granite



Plaque de trop-plein basculante TouchFlow pour éviers en granite

**Pré-montage du soupape**
Pré-montage du soupape en usine

**Distributeur - option de montage**
Libre choix de positionnement

**Technologie de vidage et de trop-plein**
**Bouton de commande y compris**

**Recommandation pour une utilisation avec des robinets d'eau bouillante**
Oui

### **Prix** (au 27.11.26 / TVA non incl.)

| Modèle | Matériel | Soupape | No. d'article | Prix en CHF | |
|---|---|---|---|---|---|
| Linero LIO CD 50U/2 Puro | Cristadur, Puro | 3½" Tipo Desino | 10.105.576.00 | 1'437.- | > Weblink |
| | | 3½" Extra plate Desino | 10.105.311.00 | 1'437.- | > Weblink |
| | | 3½" TouchFlow Desino | 10.105.310.00 | 1'647.- | > Weblink |

### Accessoire

Accessoires en option



> Weblink
40.000.912.00 / CHF 106.-
Panier amovible, percé



> Weblink
40.001.289.00 / CHF 106.-
Panier amovible, non percé



> Weblink
40.000.909.00 / CHF 151.-
Planche à découper, en verre, blanc



> Weblink
40.001.277.00 / CHF 151.-
Planche à découper, synthétique

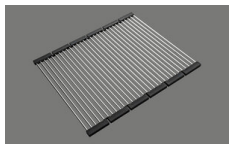

> Weblink
40.001.138.00 / CHF 125.-
Inox Pad



> Weblink
40.001.509.00 / CHF 29.-
Set de nettoyage Easy Care pour éviers en granite

### Pièces détachées

Retrouvez les références accessoires ici > Weblink

Suter Inox AG
Schachenstrasse 20
CH-5116 Schinznach-Bad
T +41 56 463 64 00
suter@suter.ch
suter.ch

# Linero LIO CD 50U/2 Desino

**Masse / Ausschnittkontur**
**Dimensions / contour de découpe**
**Dimensioni / contorno dell'apertura**

SUTER

Bohrung für Zug- und Druckknöpfe Ø14
Bohrung für Drehknopf Ø25

Trou pour boutons et Poussoirs de commande Ø14
Trou pour bouton rotatif Ø25

Foro per Pomelli tiranti e Pomelli pulsanti Ø14
Foro per Pomolo girevoli Ø25

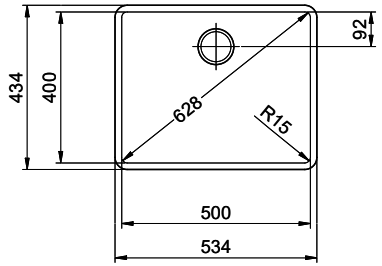


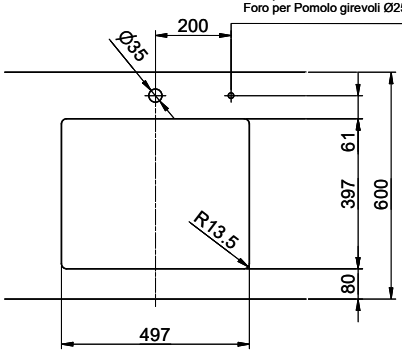


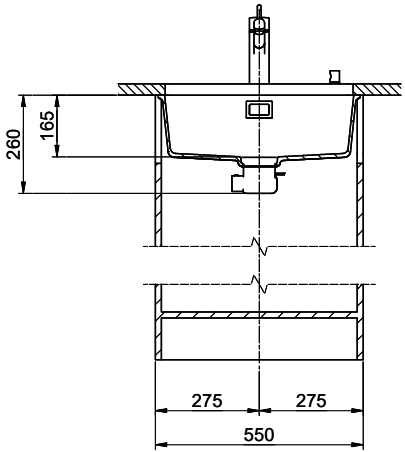


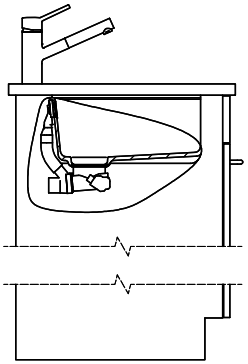

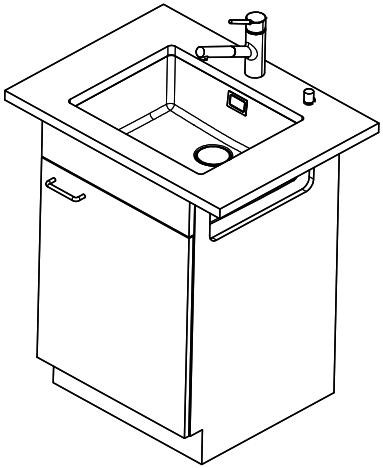

Für dieses Dokument und den darin dargestellten Gegenstand behalten wir uns alle Rechte vor. Vervielfältigung, Bekanntgabe an Dritte oder Verwendung seines Inhalts, ohne unsere Zustimmung ist verboten. © Copyright 2005 Suter Inox AG. All rights reserved.

| Zeichn.Nr.: | Dok.Nr.: 00.01-23.0100.00.00 | Index: | sam | 17.10.2023 |
|---|---|---|---|---|