## Daneo DAN CP 50F/17

> Lien web

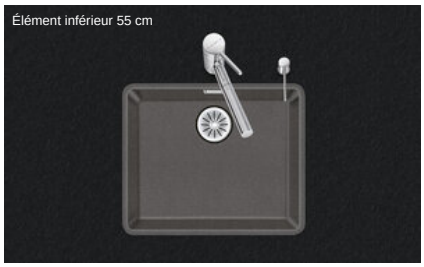


**Type de montage**
Éviers affleuré

**Modèle**
DAN CP 50F/17

**Matériel**
Cristalite Plus

**No. d'article**
10.104.715.00

**Élément inférieur**
55 cm

**Soupape**
3½" Tipo

**Couleur**
Asphalt

**Prix en CHF**
1'110.- hors TVA

**Dimensions d'évier**
500x400x165mm

**Rayons d'angle**
22 mm

**Technologie de vidage et de trop-plein**



Grille - type S, pour éviers en granite



Plaque de trop-plein basculante pour éviers en granite

**Pré-montage du soupape**
Montage de la soupape en usine

**Distributeur - option de montage**
Libre choix de positionnement

**Technologie de vidage et de trop-plein**
**Bouton de commande y compris**

**Recommandation pour une utilisation avec des robinets d'eau bouillante**
Non (nous recommandons pour cela les cuves de la gamme Linero en Cristadur)

**Prix** (au 23.11.26 / TVA non incl.)

| Modèle | Matériel | Soupape | No. d'article | Prix en CHF | |
|---|---|---|---|---|---|
| Daneo DAN CP 50F/17 - Asphalt | Cristalite Plus, Asphalt | 3½" Tipo | 10.104.715.00 | 1'110.- | > Weblink |
| | | 3½" Extra plate | 10.104.714.00 | 1'151.- | > Weblink |
| | | 3½" TouchFlow | 10.104.713.00 | 1'349.- | > Weblink |

### Description du produit

**Matériel**
Éviers en granite Cristalite Plus: Ces éviers sont composés à env. 80% de quartz, élément le plus dur du granite. Le granite est lié avec une résine acrylique de haute qualité. Ce matériau composite granite-résine acrylique fait toute la robustesse de ces éviers contre les rayures et les salissures, et assure leur durabilité.
**Seulement disponible en version montage à fleur.**

**Montage à fleur: Conseil pour le choix du plan de travail**
Nous recommandons le montage dans plans de travail en céramique, en granite, en pierre artificielle (par ex.: Corian ou Varicor) ou en bois massif. Nous déconseillons le montage sur des panneaux de particules enduits.

### Accessoire

Retrouvez l'ensemble des accessoires ici > Weblink

Accessoires en option



> Weblink
40.000.912.00 / CHF 106.-
Panier amovible, percé



> Weblink
40.001.289.00 / CHF 106.-
Panier amovible, non percé



> Weblink
40.000.909.00 / CHF 151.-
Planche à découper, en verre, blanc



> Weblink
40.001.277.00 / CHF 151.-
Planche à découper, synthétique

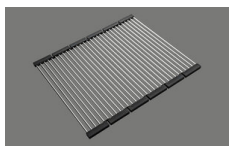

> Weblink
40.001.138.00 / CHF 125.-
Inox Pad



> Weblink
40.001.509.00 / CHF 29.-
Set de nettoyage Easy Care pour éviers en granite

## Daneo DAN CP 50F/17

> Lien web

### Pièces détachées

Retrouvez les références accessoires ici > Weblink

**Suter Inox AG**
Schachenstrasse 20
CH-5116 Schinznach-Bad
T +41 58 263 64 00
suter@suterch
suter.ch

# Daneo DAN CP 50F/17

**Randbreite 17mm**
**Bord de 17mm de largeur**
**Larghezza bordo 17mm**

SUTER

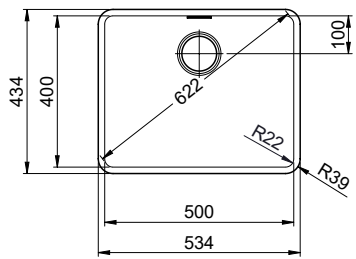


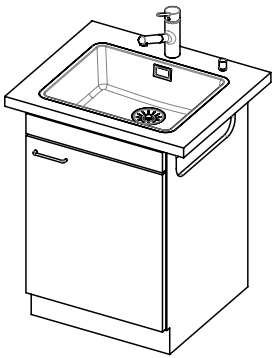

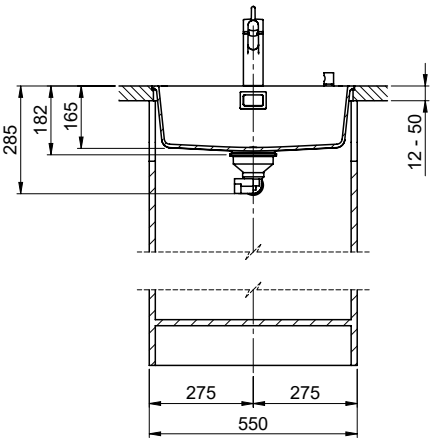


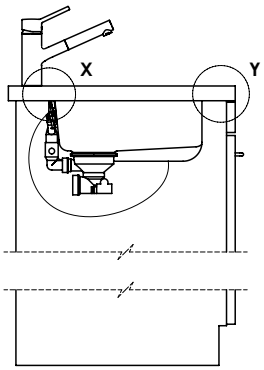


Vom flächenbündigen Einbau in beschichteten Spanplatten raten wir ab.

Nous vous déconseillons le montage à fleur sur des panneaux de particules enduits.

Sconsigliamo il montaggio a filo top in pannelli di truciolato laminato.

Bei der Planung die Traverse im Möbel beachten!

Faites attention à la barre transversale dans les meubles lors de la planification!

Presta attenzione alla traversa nei mobili durante la pianificazione!

Für 12mm Arbeitsplatte.
Pour plan de travail de 12mm.
Per piano di lavoro da 12mm

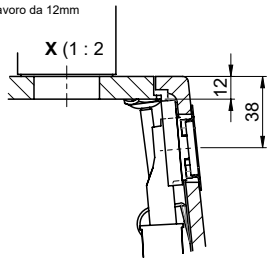


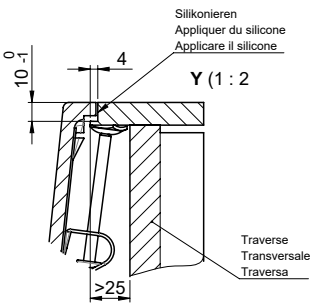


Für 13 - 30mm Arbeitsplatte.
Pour plan de travail de 13 - 30mm.
Per piano di lavoro da 13 - 30mm.

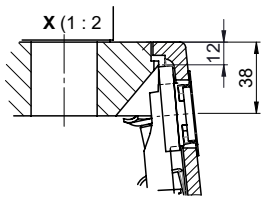


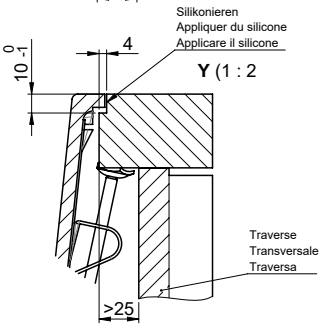


Für 13 - 50mm Arbeitsplatte.
Pour plan de travail de 13 - 50mm.
Per piano di lavoro da 13 - 50mm.

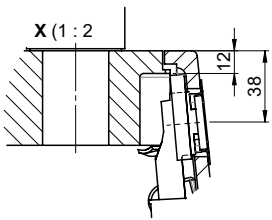


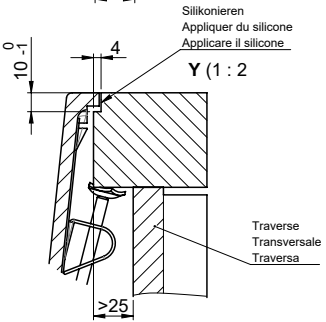


Für dieses Dokument und den darin dargestellten Gegenstand behalten wir uns alle Rechte vor. Vervielfältigung, Bekanntgabe an Dritte oder Verwendung seines Inhalts ohne unsere Zustimmung ist verboten. © Copyright 2005 Suter Inox AG. All rights reserved.

| Zeichn. Nr.: | Dok. Nr.: 00.01-22.0138.21.21 | Index: 01 | daf | 27.06.2024 |
|---|---|---|---|---|

**Suter Inox AG**
Schachenstrasse 20
CH-5116 Schinznach-Bad
T +41 58 263 64 00
suter@suterch
suter.ch

# Daneo DAN CP 50F/17

**Ausschnitt für flächenbündigen Einbau - Randbreite 17mm:**
**Mesure de coupure pour montage à fleur - Bord de 17mm de largeur:**
**Intaglio per montaggio a filo top - Larghezza bordo 17mm:**

SUTER

Bohrung für Zug- und Druckknöpfe ø14
Bohrung für Drehknopf ø25

Trou pour boutons et Poussoirs de commande ø14
Trou pour bouton rotatif ø25

Foro per Pomelli tiranti e Pomelli pulsanti ø14
Foro per Pomolo girevoli ø25

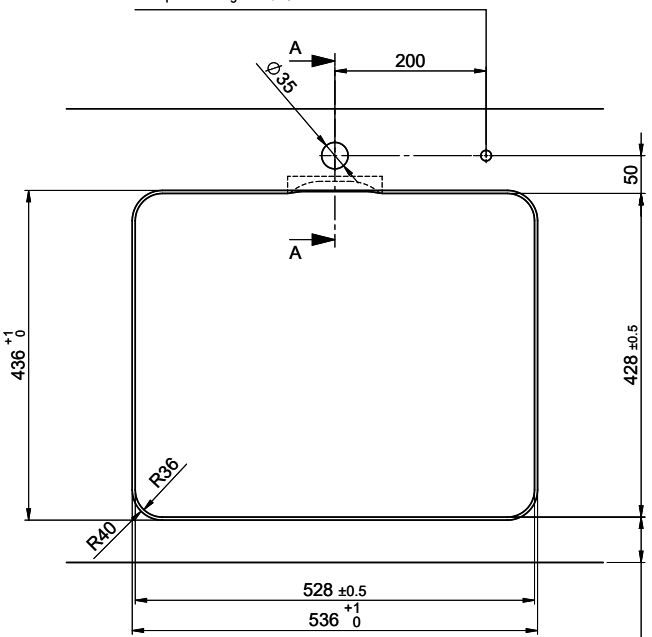


!

min. 60mm bei stehender Traverse
min. 80mm bei liegender Traverse

min. 60mm avec traverse debout
min. 80mm avec traverse allongé

min. 60mm con traversa stante
min. 80mm con traversa coricata

Für 12mm Arbeitsplatte.
Pour plan de travail de 12 mm.
Per piano di lavoro da 12 mm.

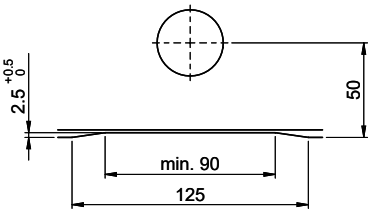


**A-A** (1 : 2)

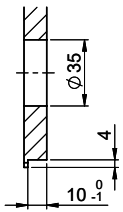


Für 13 - 30mm Arbeitsplatte.
Pour plan de travail de 13 - 30mm.
Per piano di lavoro da 13 - 30mm.

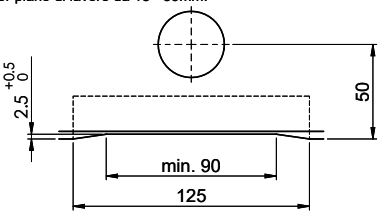


**A-A** (1 : 2)

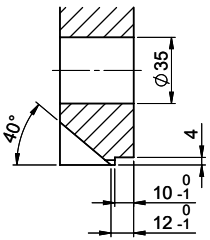


Für 13 - 50mm Arbeitsplatte.
Pour plan de travail de 13 - 50mm.
Per piano di lavoro da 13 - 50mm.

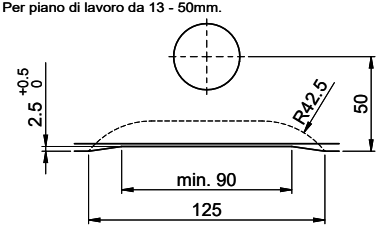


**A-A** (1 : 2)

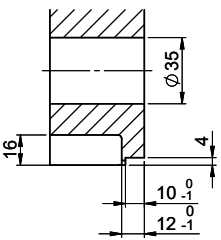


Für diesen Dokument und den darin dargestellten Gegenstand behalten wir uns alle Rechte vor. Vervielfältigung, Bekanntgabe an Dritte oder Verwendung seines Inhalts ohne unsere Zustimmung ist verboten. © Copyright 2005 Suter Inox AG. All rights reserved.

| Zeichn. Nr.: | Dok. Nr.: 00.01-22.0138.21.cnc | Index: 01 | daf | 27.06.2024 |
|---|---|---|---|---|