Distributeur Dornbracht

> Lien web



Surface
En laiton, chromé

No. d'article
40.001.424.00

Prix en CHF
267.- hors TVA

Description du produit

Saille 104mm, socle D = ø30mm, avec rosace D = ø55mm

Accessoire

Accessoires en option

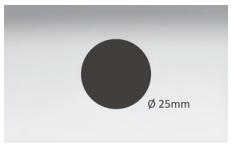

> Weblink
40.000.188.00 / CHF 87.-
Perçage pour distributeur, Ø 25mm, pour tous les modèles

Références assorties



> Weblink
40.001.422.00 / CHF 173.-
Bouton rotatif Dornbracht



> Weblink
40.000.931.00 / CHF 54.-
Bouton de commande Pinocchio

Pièces détachées

Retrouvez les références accessoires ici > Weblink

Suter Inox AG
Schachenstrasse 20
CH-5116 Schinznach-Bad
Tel. +41 56 463 63 33
Fax +41 56 463 63 30
E-Mail: suter@suter.ch

Dispenser Dornbracht mit Rosette

SUTER inox technik

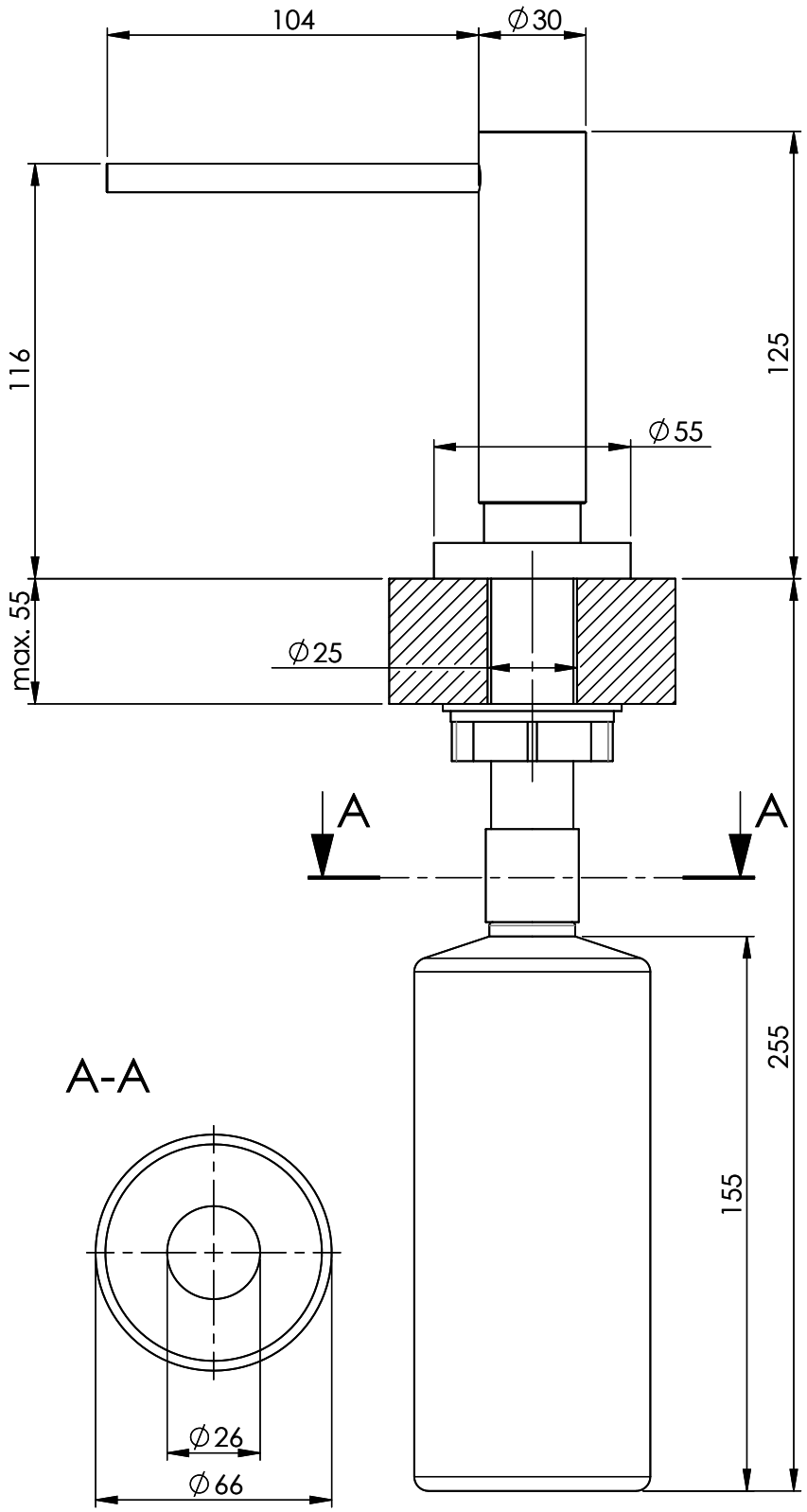

Artikel Nr.:	Zeichn.Nr.: 13.09-13.0001.00.00	Index 00+	daf	07.10.2013

Für dieses Dokumument und den darin dargestellten Gegenstand behalten wir uns alle Rechte vor. Vervielfältigung, Bekanntgabe an Dritte oder Verwendung seines Inhalts, ohne unsere Zustimmung ist verboten. © Copyright 2005 Suter Inox AG All rights reserved.