Distributeur Nano

> Lien web



Surface
Acier inox

No. d'article
40.001.313.00

Prix en CHF
291.- hors TVA

Description du produit

Saille 77mm, socle D = ø35mm

Accessoire

Accessoires en option

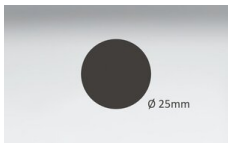

> Weblink
40.000.188.00 / CHF 87.-
Perçage pour distributeur, Ø 25mm, pour tous les modèles

Références assorties



> Weblink
40.000.933.00 / CHF 107.-
Bouton de commande Pinocchio



> Weblink
40.001.260.00 / CHF 142.-
Poussoir de commande Pico

Pièces détachées

Retrouvez les références accessoires ici > Weblink

Suter Inox AG
Schachenstrasse 20
CH-5116 Schinznach-Bad
Tel. +41 56 463 63 33
Fax +41 56 463 63 30
E-Mail: suter@suter.ch

Dispenser Nano

SUTER inox technik

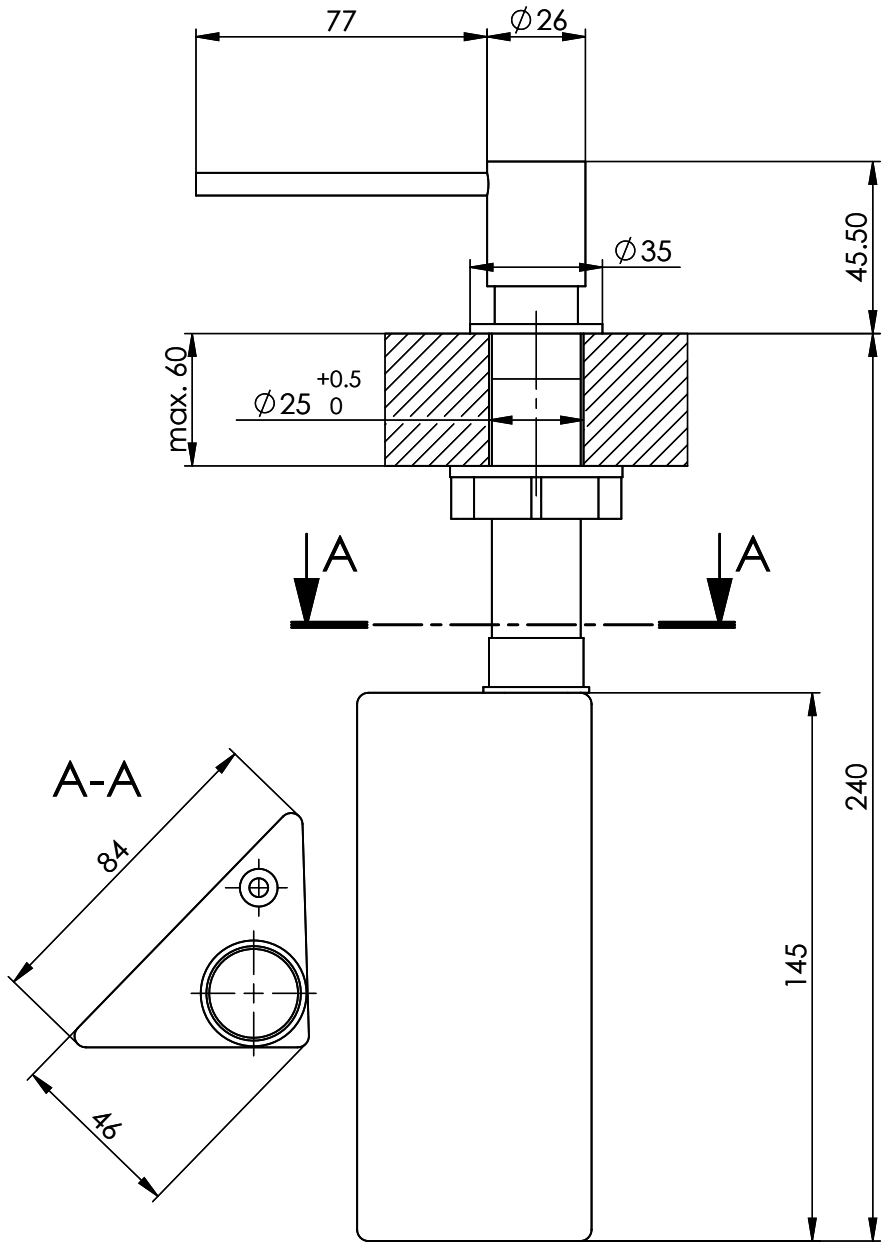

Artikel Nr.:	Zeichn.Nr.: 13.09-12.0002.00.01	Index 00+	ph	30.10.2012

Für dieses Dokumument und den darin dargestellten Gegenstand behalten wir uns alle Rechte vor. Vervielfältigung, Bekanntgabe an Dritte oder Verwendung seines Inhalts, ohne unsere Zustimmung ist verboten. © Copyright 2005 Suter Inox AG All rights reserved.