## Distributeur Nano

> Lien web



**Surface**
PVD-Beschichtung, Inox Black

**No. d'article**
40.002.527.00

**Prix en CHF**
383.- hors TVA

### Description du produit

Saille 77mm, socle D = ø35mm, bouteille de 0,3 lt

### Accessoire

Accessoires en option

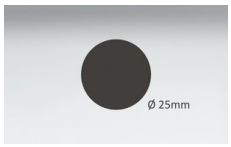


> Weblink
40.000.188.00 / CHF 87.-
Perçage pour distributeur, Ø 25mm, pour tous les modèles

### Références assorties



> Weblink
40.000.931.00 / CHF 54.-
Bouton de commande Pinocchio

### Pièces détachées

Retrouvez les références accessoires ici > Weblink

Suter Inox AG
Schachenstrasse 20
CH-5116 Schinznach-Bad
Tel. +41 56 463 63 33
Fax +41 56 463 63 30
E-Mail: suter@suter.ch

# Dispenser Nano

SUTER inox technik

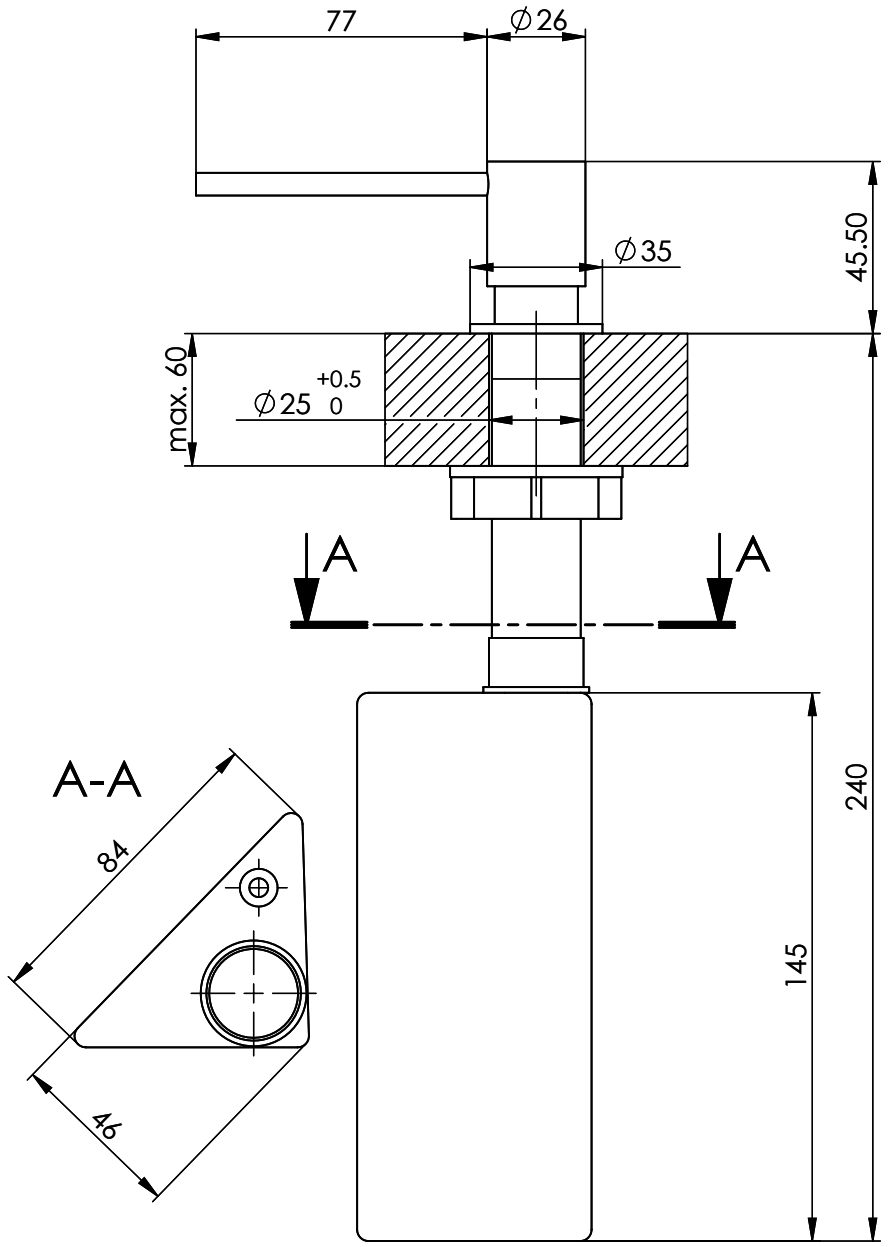


| Artikel Nr.: | Zeichn.Nr.: 13.09-12.0002.00.01 | Index 00+ | ph | 30.10.2012 |
|---|---|---|---|---|

Für dieses Dokumument und den darin dargestellten Gegenstand behalten wir uns alle Rechte vor. Vervielfältigung, Bekanntgabe an Dritte oder Verwendung seines Inhalts, ohne unsere Zustimmung ist verboten. © Copyright 2005 Suter Inox AG All rights reserved.