EVOline One T23 Prise encastrée noir

> Lien web



Dimensions

No. d'article
40.002.165.00

Prix en CHF
114.- hors TVA

Description du produit

Caractéristiques techniques
La prise encastrée EVOline One est une alimentation secteur s'intégrant en toute harmonie à tout concept d'agencement. Son design est très compact et sobre. En version entièrement noire ou combinée à l'inox, elle s'adapte à toutes les exigences grâce à des éléments modulaires interchangeables. Le nouveau système de pose breveté tient sur toute façade de meuble à partir de 9 mm d'épaisseur. La profondeur de montage est de 50 mm.

Tension d'alimentation
230 V
Tension nominale maximale
16 A
Dimensions
Ø 59 mm
Épaisseur
4 mm
Profondeur d'encastrement
50 mm
Perçage en façade
Ø 54 mm
Alimentation secteur
Câble secteur fixe de 2,5 m, sans prise secteur (16 A, type 23 ou branchement direct)
Montage /Befestigung
Pose / fixation
Ppar l'avant

Contenu de la livraison
- Prise, cordon secteur 2,5 m incl.
- Anneau sans couvercle
- Anneau avec couvercle (rotation à 360 °)

Suter Inox AG
Schachenstrasse 20
CH-5116 Schinznach-Bad
Tel. +41 56 463 63 33
Fax +41 56 463 63 30
E-Mail: suter@suter.ch

EVOline One

SUTER inox technik

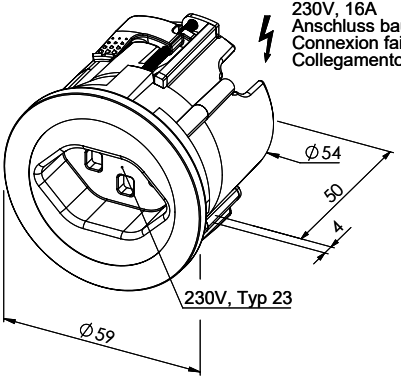

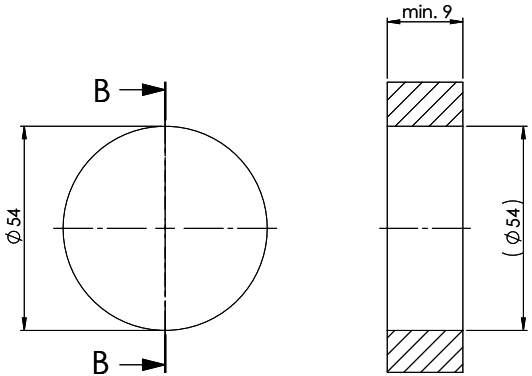

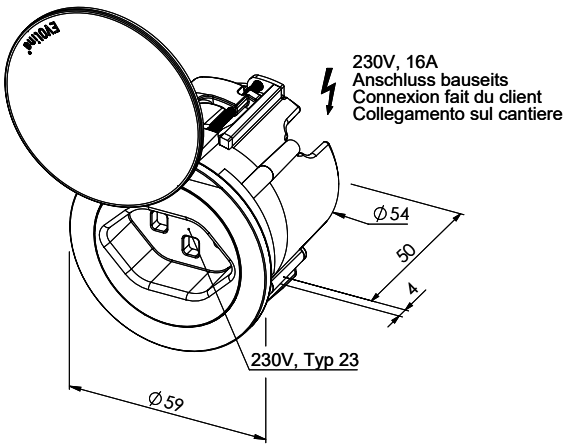

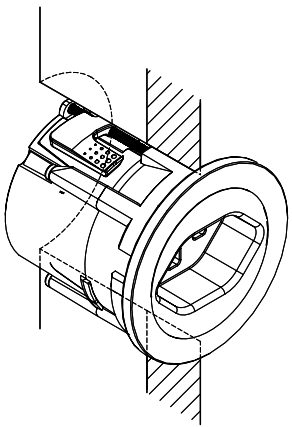

Für dieses Dokument und den darin dargestellten Gegenstand behalten wir uns alle Rechte vor. Vervielfältigung, Bekanntgabe an Dritte oder Verwendung seines Inhalts ohne unsere Zustimmung ist verboten. © Copyright 2003 Suter Inox AG. All rights reserved.

Art.Nr.: 40.002.165 / 40.002.166	Zeichn.Nr.: 13.00 - 20.0028.00.00	Index:	fes	09.01.2019