Samsung Four compact combiné vapeur CS100

> Lien web



Modèle
Samsung Four compact combiné vapeur CS100

Classe d'efficacité énergétique
A+

No. du producteur
NQ50T9939BD/SW

No. d'article
500.000.107.00

Type d'appareil
Appareil compact

Type
Norme Euro 60 cm

TAR
10.00

Prix en CHF
2'996.- hors TVA

Highlights

- De l'espace à revendre - très grande capacité de 50 litres
- Réservoir d'eau 1 litre pour fonction cuisson vapeur
- 40 programmes automatiques
- Écran LCD TFT Full Touch de 4,3" et bouton rotatif
- Vapeur facilitant le nettoyage
- Pratique: commande par WiFi Smart Control via smartphone et application mobile
- Cuisson rapide, efficace et homogène grâce à deux ventilateurs - Dual Fan
- Compact: combinaison four vapeur et four
- Cavité en céramique émaillée: résiste aux rayures, antibactérienne

Description du produit

Type: **Norme Euro 60 cm**
GTIN:**8806090110405**

Efficacité et consommation
Classe d'efficacité énergétique (de A+++ à D): **A+**
Indice d'efficacité énergétique: **80,3**
Consommation d'énergie
Consommation d'énergie en mode conventionnel (kWh / cycle): **-**
Consommation d'énergie en mode convection / air chaud (kWh / cycle): **0,61 kWh**
Consommation en veille: **0,5 W**
Consommation nettoyage par pyrolyse (kWh / cycle): **-**

Design
Coloris bandeau de commande: **Anthracite mat,** porte: **Gris graphite mat**
Matériau bandeau de commande: **Verre**
Cadre / Matériau: **-**

Affichage et commande
Affichage:**Affichage numérique**
Écran et éclairage: **Écran couleur**
Commande: **Écran LCD tactile 4,3", bouton rotatif, WiFi**

Appareils ménagers connectés
Samsung Smart Home: **WiFi Smart Control**

Caractéristiques
Température maximale réglable en mode cuisson conventionnel, convection / air chaud: **250°C**
Température en mode cuisson vapeur: **230°C**
Puissance absorbée micro-ondes: **-**
Surface de cuisson utile: **1962 cm2**
Capacité de cuisson utile: **50 L**

Dimensions
Hauteur (H x l x P): **456 x 595 x 570 mm**

Poids à vide
Poids de l'appareil: **36.3 kg**

Équipements
Dimensions intérieures (utiles) mm (H / L / P): **247 x 443 x 443 mm**
Chauffage de voûte / de sole: **Oui / oui**
Recyclage: **Oui**
Air chaud: **Oui**
Vapeur: **Oui**
Microondes: **-**
Avec résistance de gril / équipable :

Samsung Four compact combiné vapeur CS100

> Lien web

Oui / -
Tournebroche / gril à convection: **- / Oui**
Retardateur / minuteur: **Oui / oui**
Tiroir / tiroir chauffant: **- / en option**
Nombre de cavités: **1**
Volume par cavité : Unique / supérieure / inférieure**: 50 L / - / -**
Nombre de glissières: **4**
Éclairage / vitre: **Qui / Qui**
Éclairage: **2 x 25 W, halogène**
Rails télescopiques: **-**
Nettoyage: **nettoyage vapeur**
Refroidissement: **Ventilateur**
Intérieur: **Céramique émaillée**

Modes de fonctionnement
Vapeur: **40~100 °C**
Vapeur + chauffage: **40~100 °C**
Vapeur + air chaud: **60~230 °C**
Vapeur + chauffage de voûte + air chaud: **100~230 °C**
Vapeur + chauffage de sole + air chaud: **100~230 °C**
Chauffage de voûte / de sole: **-**
Air chaud: **40~250°C**
Air chaud ECO: **40~250°C**
Gril: De surface / Eco / Convection: **150~250 °C / - / 40~250 °C**
Chauffage de sole + air chaud: **40~250°C**
Chauffage de voûte + air chaud: **40~250°C**
Chauffage de sole: **-**
Cuisson intensive: **40~250 °C**
Rôtissage automatique (ProRoasting): **80~200°C**
Microondes + gril :**-**
Microondes + air chaud: **-**

Programmes
Fonctions spéciales: **Maintien au chaud, décongélation, cuisson à plusieurs niveaux, 10 programmes favoris**
Programmes automatiques: **40**
Dual Cook : **-**

Fonctions de contrôle
Fonctions de contrôle:**Heure, sécurité enfants, horloge programmable, heure de fin, température four, signal sonore**

Puissance
Puissance totale absorbée: **2850 W**
Air chaud: **2500 W**
Gril max / min: **2500 / 1100 W**

Raccordement électrique
Tension d'alimentation: **230 V**
Fréquence: **50 Hz**
Consommation: **2,85 kWh**
Protection: **16 A**
Longueur cordon secteur: **1,4 m**
Fiche secteur: **Connexion directe**

Caractéristiques techniques
Largeur normalisée: **Norme Euro 60 cm**
Hauteur normalisée: **Norme Euro 45 cm**
Hauteur niche: **446 - 450 mm**
Largeur niche: **564 - 568 mm**
Profondeur niche: **550 mm min.**
Largeur appareil en mm: **595 mm**
Hauteur appareil en mm: **456 mm**
Profondeur appareil en mm: **570 mm**

Emballage
Poids, emballage incl.: **40,4 kg**
Dimensions emballage (H x l x P): **590 x 700 x 660 mm**

Samsung Four compact combiné vapeur CS100

> Lien web

Accessoire

Accessoires inclus



> Weblink
500.000.047.00 / CHF 2.-
Plaque perforée

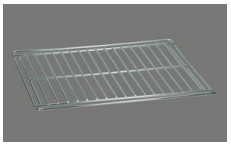

> Weblink
500.000.044.00 / CHF 2.-
Grille



> Weblink
500.000.119.00 / CHF 2.-
Plaque de cuisson 20 mm

Accessoires en option

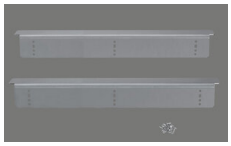

> Weblink
500.000.074.00 / CHF 60.-
Kit d'équerres d'appui

Suter Inox AG
Schachenstrasse 20
CH-5116 Schinznach-Bad
Tel. +41 56 463 63 33
Fax +41 56 463 63 30
E-Mail: suter@suter.ch

Samsung CS100 - Gerätemasse

SUTER inox technik

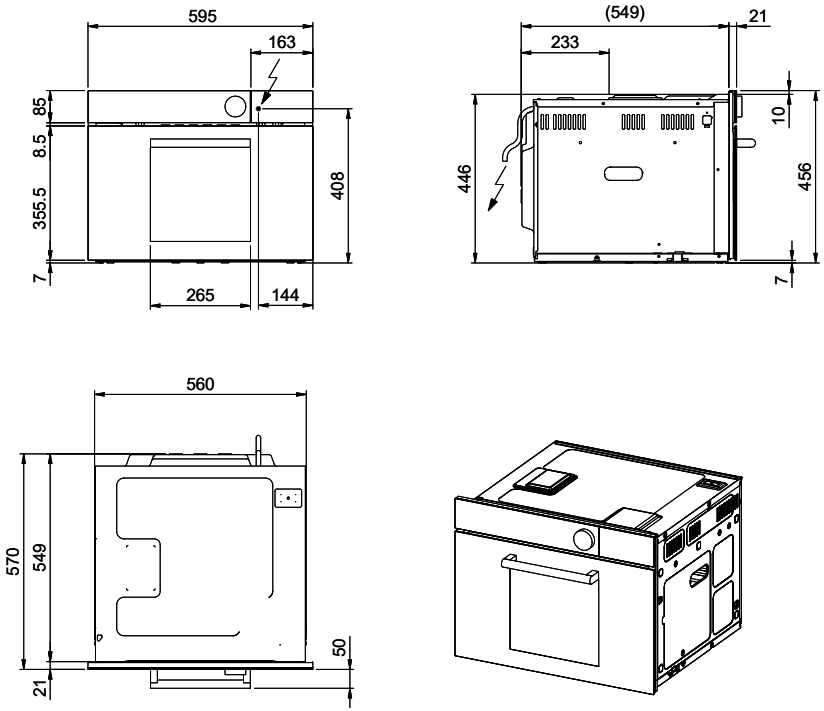

Für diesen Dokumente und die darin dargestellten Gegenstände bestehen wir uns alle Rechte vor. Vervielfältigung, Bekanntgabe an Dritte oder Verwendung sind nicht zulässig, die unseren Zustimmung ist erforderlich. © Copyright 2020 Suter Inox AG. All rights reserved.

Art.Nr.: 500.000.107	Zeichn.Nr.: 50.02-20.0012.00.00	Index: 00	fes	20.04.2020