## Samsung Four compact combiné vapeur CS100

> Lien web



**Modèle**
Samsung Four compact combiné vapeur CS100

**Classe d'efficacité énergétique**
A+

**No. du producteur**
NQ50T9939BD/SW

**No. d'article**
500.000.107.00

**Type d'appareil**
Appareil compact

**Type**
Norme Euro 60 cm

**TAR**
10.00

**Prix en CHF**
2'996.- hors TVA

### Highlights

- De l'espace à revendre - très grande capacité de 50 litres
- Réservoir d'eau 1 litre pour fonction cuisson vapeur
- 40 programmes automatiques
- Écran LCD TFT Full Touch de 4,3" et bouton rotatif
- Vapeur facilitant le nettoyage
- Pratique: commande par WiFi Smart Control via smartphone et application mobile
- Cuisson rapide, efficace et homogène grâce à deux ventilateurs - Dual Fan
- Compact: combinaison four vapeur et four
- Cavité en céramique émaillée: résiste aux rayures, antibactérienne

### Description du produit

Type: **Norme Euro 60 cm**
GTIN:**8806090110405**

**Efficacité et consommation**
Classe d'efficacité énergétique (de A+++ à D): **A+**
Indice d'efficacité énergétique: **80,3**
**Consommation d'énergie**
Consommation d'énergie en mode conventionnel (kWh / cycle): **-**
Consommation d'énergie en mode convection / air chaud (kWh / cycle): **0,61 kWh**
Consommation en veille: **0,5 W**
Consommation nettoyage par pyrolyse (kWh / cycle): **-**

**Design**
Coloris bandeau de commande: **Anthracite mat,** porte: **Gris graphite mat**
Matériau bandeau de commande: **Verre**
Cadre / Matériau: **-**

**Affichage et commande**
Affichage:**Affichage numérique**
Écran et éclairage: **Écran couleur**
Commande: **Écran LCD tactile 4,3", bouton rotatif, WiFi**

**Appareils ménagers connectés**
Samsung Smart Home: **WiFi Smart Control**

**Caractéristiques**
Température maximale réglable en mode cuisson conventionnel, convection / air chaud: **250°C**
Température en mode cuisson vapeur: **230°C**
Puissance absorbée micro-ondes: **-**
Surface de cuisson utile: **1962 cm2**
Capacité de cuisson utile: **50 L**

**Dimensions**
Hauteur (H x l x P): **456 x 595 x 570 mm**

**Poids à vide**
Poids de l'appareil: **36.3 kg**

**Équipements**
Dimensions intérieures (utiles) mm (H / L / P): **247 x 443 x 443 mm**
Chauffage de voûte / de sole: **Oui / oui**
Recyclage: **Oui**
Air chaud: **Oui**
Vapeur: **Oui**
Microondes: **-**
Avec résistance de gril / équipable :

## Samsung Four compact combiné vapeur CS100

> Lien web

**Oui / -**
Tournebroche / gril à convection: **- / Oui**
Retardateur / minuteur: **Oui / oui**
Tiroir / tiroir chauffant: **- / en option**
Nombre de cavités: **1**
Volume par cavité : Unique / supérieure / inférieure**: 50 L / - / -**
Nombre de glissières: **4**
Éclairage / vitre: **Qui / Qui**
Éclairage: **2 x 25 W, halogène**
Rails télescopiques: **-**
Nettoyage: **nettoyage vapeur**
Refroidissement: **Ventilateur**
Intérieur: **Céramique émaillée**

**Modes de fonctionnement**
Vapeur: **40~100 °C**
Vapeur + chauffage: **40~100 °C**
Vapeur + air chaud: **60~230 °C**
Vapeur + chauffage de voûte + air chaud: **100~230 °C**
Vapeur + chauffage de sole + air chaud: **100~230 °C**
Chauffage de voûte / de sole: **-**
Air chaud: **40~250°C**
Air chaud ECO: **40~250°C**
Gril: De surface / Eco / Convection: **150~250 °C / - / 40~250 °C**
Chauffage de sole + air chaud: **40~250°C**
Chauffage de voûte + air chaud: **40~250°C**
Chauffage de sole: **-**
Cuisson intensive: **40~250 °C**
Rôtissage automatique (ProRoasting): **80~200°C**
Microondes + gril :**-**
Microondes + air chaud: **-**

**Programmes**
Fonctions spéciales: **Maintien au chaud, décongélation, cuisson à plusieurs niveaux, 10 programmes favoris**
Programmes automatiques: **40**
Dual Cook : **-**

**Fonctions de contrôle**
Fonctions de contrôle:**Heure, sécurité enfants, horloge programmable, heure de fin, température four, signal sonore**

**Puissance**
Puissance totale absorbée: **2850 W**
Air chaud: **2500 W**
Gril max / min: **2500 / 1100 W**

**Raccordement électrique**
Tension d'alimentation: **230 V**
Fréquence: **50 Hz**
Consommation: **2,85 kWh**
Protection: **16 A**
Longueur cordon secteur: **1,4 m**
Fiche secteur: **Connexion directe**

**Caractéristiques techniques**
Largeur normalisée: **Norme Euro 60 cm**
Hauteur normalisée: **Norme Euro 45 cm**
Hauteur niche: **446 - 450 mm**
Largeur niche: **564 - 568 mm**
Profondeur niche: **550 mm min.**
Largeur appareil en mm: **595 mm**
Hauteur appareil en mm: **456 mm**
Profondeur appareil en mm: **570 mm**

**Emballage**
Poids, emballage incl.: **40,4 kg**
Dimensions emballage (H x l x P): **590 x 700 x 660 mm**

## Samsung Four compact combiné vapeur CS100

> Lien web

### Accessoire

Accessoires inclus



> Weblink
500.000.047.00 / CHF 2.-
Plaque perforée

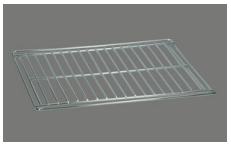

> Weblink
500.000.044.00 / CHF 2.-
Grille



> Weblink
500.000.119.00 / CHF 2.-
Plaque de cuisson 20 mm

Accessoires en option

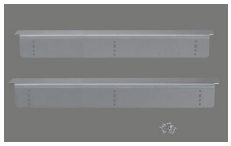

> Weblink
500.000.074.00 / CHF 60.-
Kit d'équerres d'appui

Suter Inox AG
Schachenstrasse 20
CH-5116 Schinznach-Bad
Tel. +41 56 463 63 33
Fax +41 56 463 63 30
E-Mail: suter@suter.ch

# Samsung CS100 - Gerätemasse

SUTER inox technik

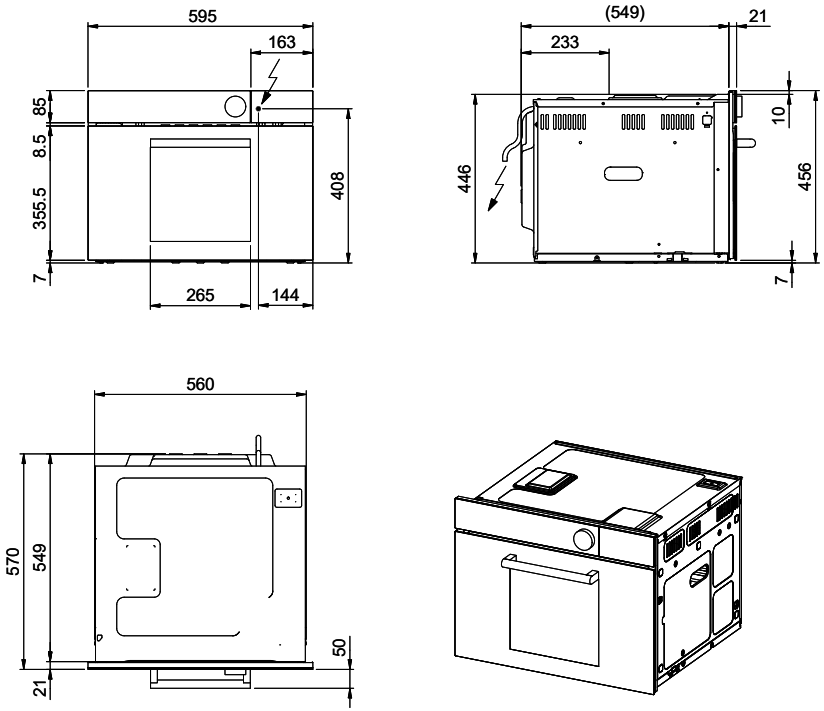


Für diesen Dokumente und die darin dargestellten Gegenstände bestehen wir uns alle Rechte vor. Vervielfältigung, Bekanntgabe an Dritte oder Verwendung sind nicht zulässig, die unseren Zustimmung ist erforderlich. © Copyright 2020 Suter Inox AG. All rights reserved.

| Art.Nr.: 500.000.107 | Zeichn.Nr.: 50.02-20.0012.00.00 | Index: 00 | fes | 20.04.2020 |
|---|---|---|---|---|