Gessi Officine V

> Lien web



Gamme
Gessi Officine V

Version
Side Lever U

No. du producteur
60203.299

No. d'article
40.002.126.00

Modèle
Goulot extensible

Surface
Revêtement en poudre noir mat

Prix en CHF
679.- hors TVA

Description du produit

L'étiquetteÉnergie

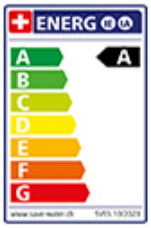

Angle de rotation
360°

Débit l/min (3 bar)
7.00 (l / min (3bar))

Jet d'eau
Jet normal

Type de goulot
Goulot avec tuyau en nylon

Position de levier
A droite

Raccordement de l'eau
Raccords flexibles

Extra
Cartouche céramique

Références assorties



> Weblink
40.002.155.00 / CHF 361.-
Distributeur Nano

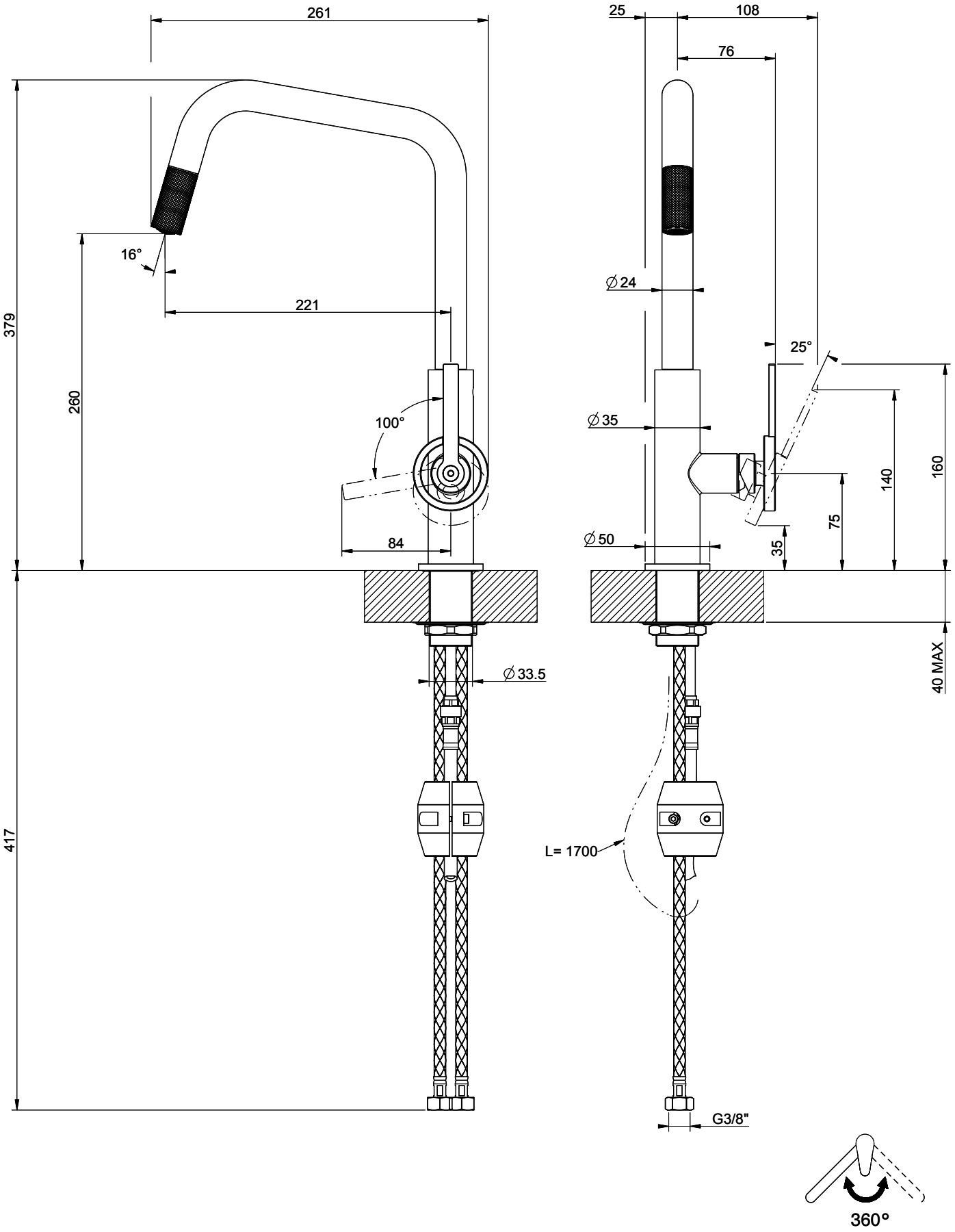

OFFICINE GESSI 60203

MISCELATORE LAVELLO MONOCOMANDO DOCCINO ESTRAIBILE DA PIANO

Formato *A4*

Dis.: GPF6020300000G000

Gessi S.p.A.Parco Gessi,13037 Serravalle Sesia (Vercelli) Italy Tel.0039 0163 454111 Fax.0039 0163 453150 www.gessi.com e-mail:gessi@gessi.it

This drawing by its legislation cannot be disclosed or reproduced without a written authorization released by GESSI S.p.A. - 2018 Copyright© GESSI S.p.A.