Laufen Eleo

> Lien web



Gamme
Laufen Eleo

No. d'article
40.003.028.00

Modèle
Douchette extensible

Surface
Chromé

Prix en CHF
274.- hors TVA

Description du produit

L'étiquetteÉnergie

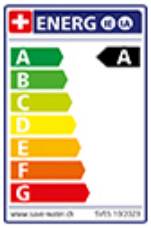

Angle de rotation
90°

Débit l/min (3 bar)
6.90 (l / min (3bar))

Jet d'eau
Jet normal

Type de goulot
Goulot avec tuyau en nylon

Raccordement de l'eau
Raccords flexibles

Extra
Cartouche céramique

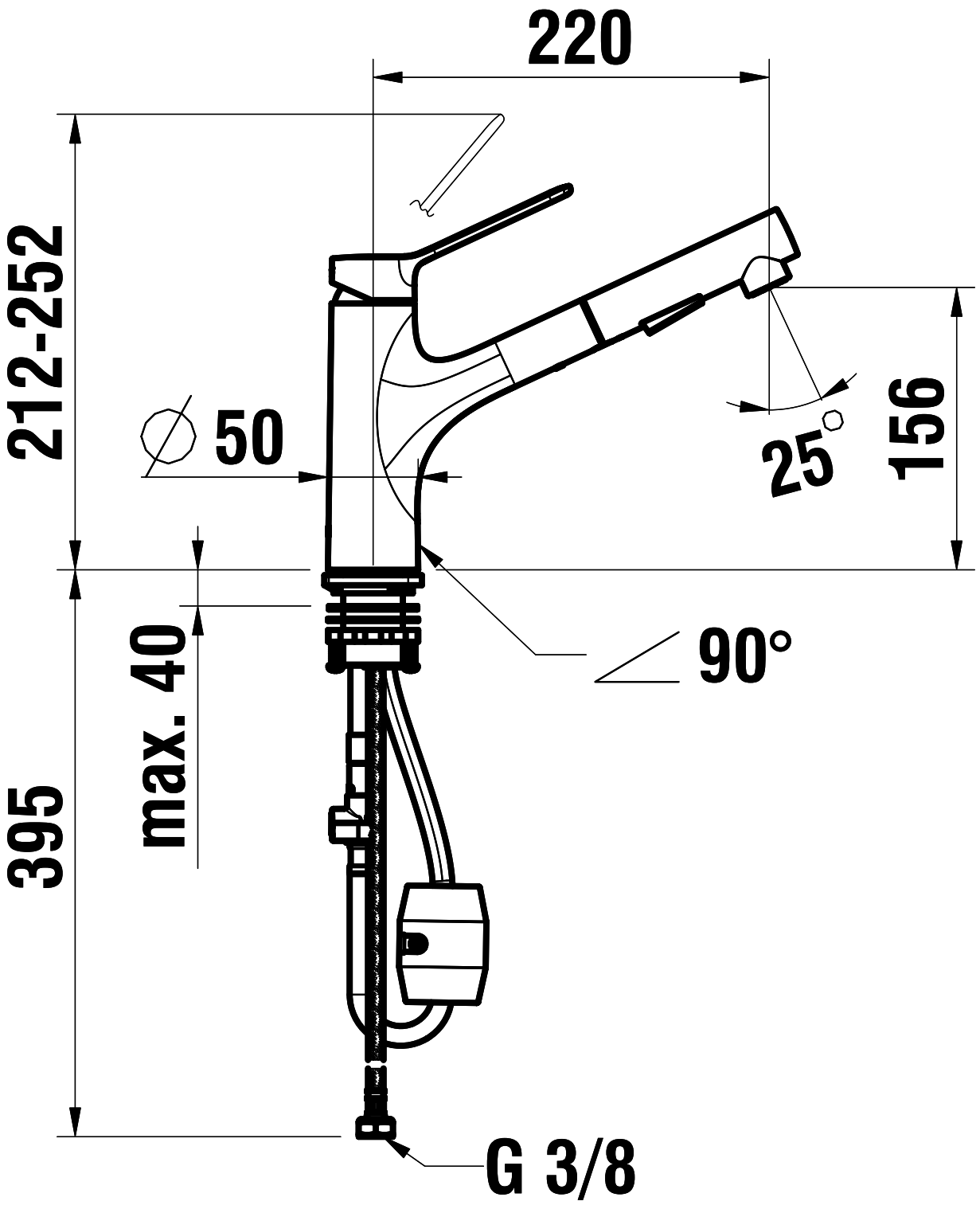
220
212-252
∅ 50
25°
156
max. 40
90°
395
G 3/8