Laufen Kiano

> Lien web



Gamme
Laufen Kiano

Version
Top Lever

No. d'article
40.003.032.00

Modèle
Douchette extensible

Surface
Acier inox, massif

Prix en CHF
404.- hors TVA

Description du produit

L'étiquetteÉnergie

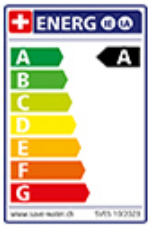

Angle de rotation
120°

Débit l/min (3 bar)
7.00 (l / min (3bar))

Jet d'eau
Jet normal

Type de goulot
Goulot avec tuyau en nylon

Raccordement de l'eau
Raccords flexibles

Extra
Cartouche céramique

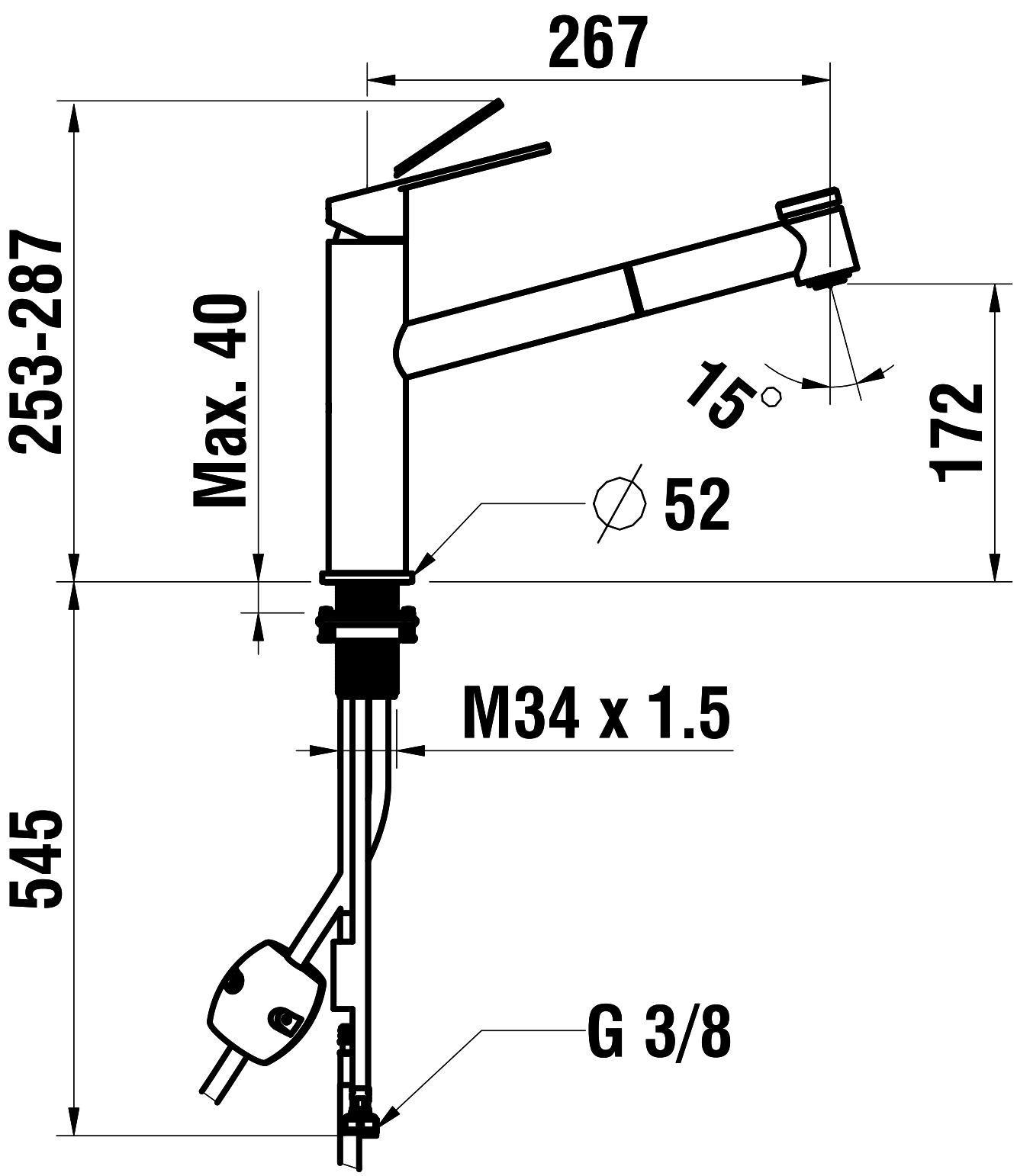
267
253-287
Max. 40
15°
172
⌀ 52
M34 x 1.5
545
G 3/8