Laufen Kiano

> Lien web



Gamme
Laufen Kiano

Version
Top Lever

No. d'article
40.003.034.00

Modèle
Goulot orientable

Surface
Acier inox, massif

Prix en CHF
302.- hors TVA

Description du produit

L'étiquetteÉnergie

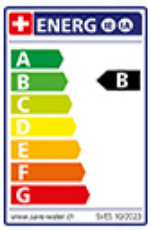

Angle de rotation
150°

Débit l/min (3 bar)
11.60 (l / min (3bar))

Jet d'eau
Jet normal

Raccordement de l'eau
Raccords flexibles

Extra
Cartouche céramique

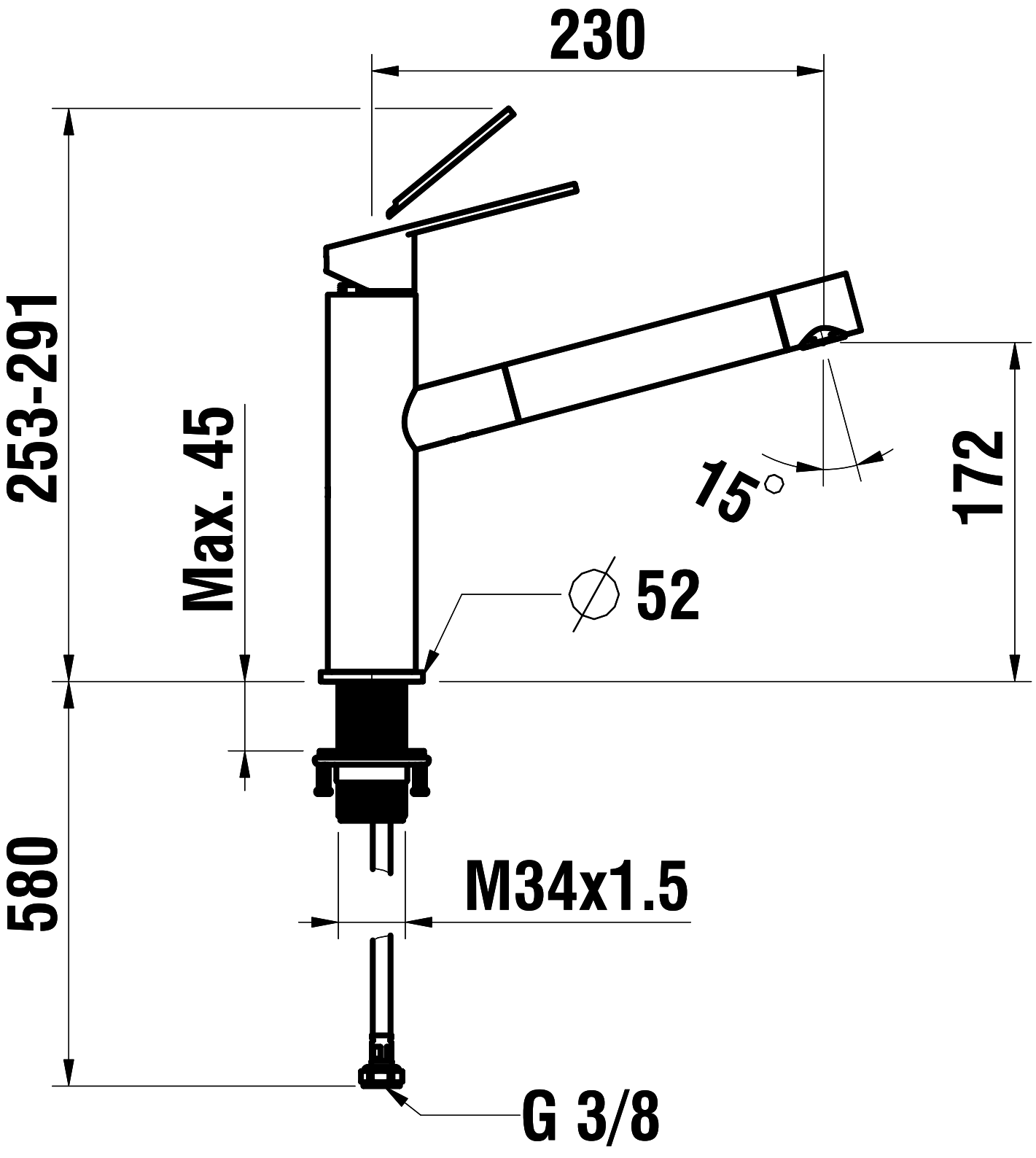
230
253-291
Max. 45
15°
172
⌀ 52
580
M34x1.5
G 3/8