Laufen Kiano

> Lien web



Gamme
Laufen Kiano

Version
Side Lever C

No. d'article
40.003.036.00

Modèle
Goulot extensible

Surface
Revêtement PVD, Inox Black

Prix en CHF
531.- hors TVA

Description du produit

L'étiquetteÉnergie

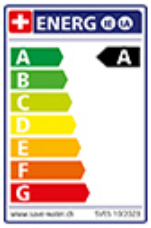

Angle de rotation
180°

Débit l/min (3 bar)
7.70 (l / min (3bar))

Jet d'eau
Jet normal

Type de goulot
Goulot avec tuyau en nylon

Position de levier
A droite

Raccordement de l'eau
Raccords flexibles

Extra
Cartouche céramique

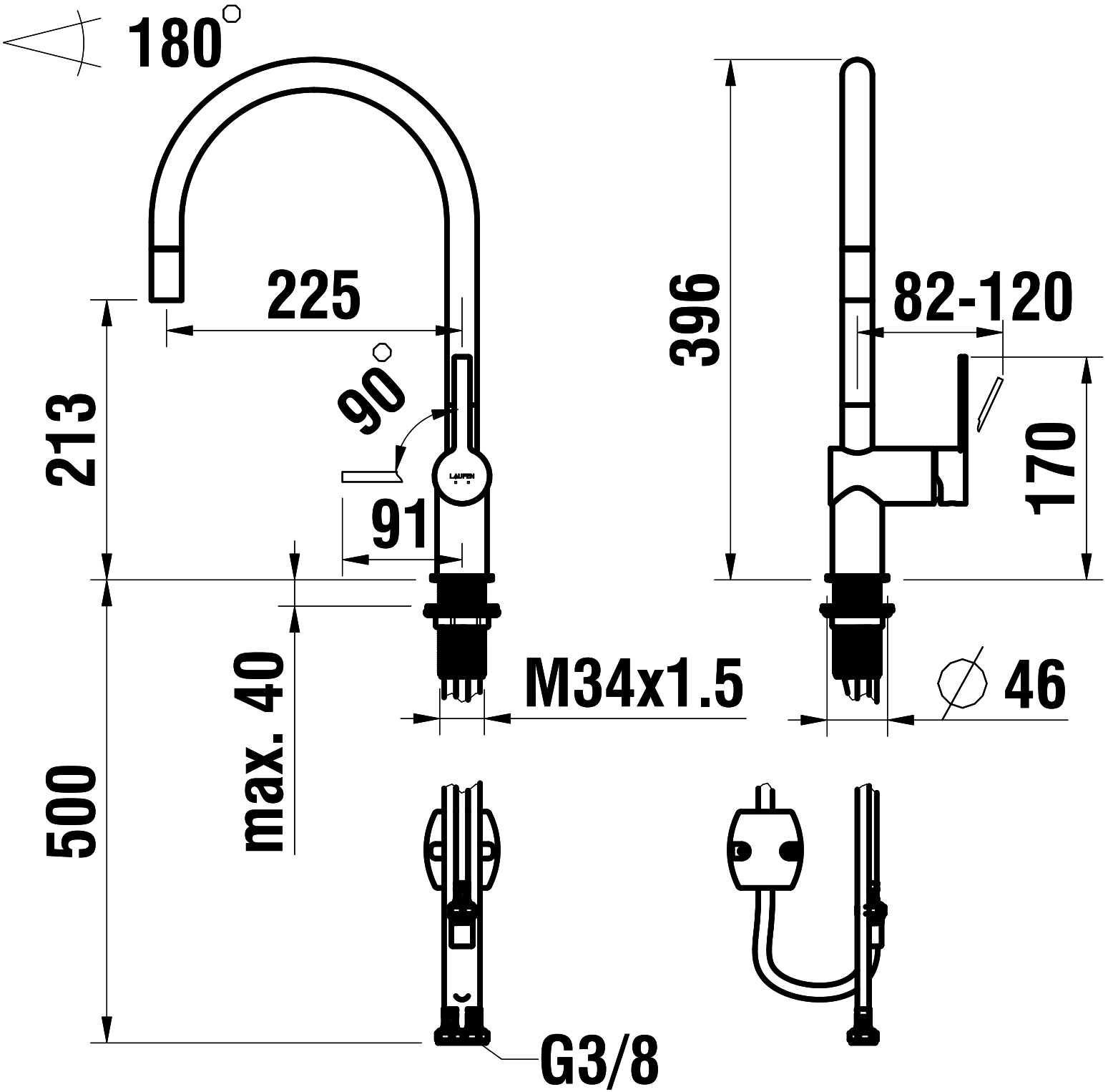
180°
225
213
90°
91
396
82-120
170
max. 40
500
M34x1.5
∅ 46
G3/8