Laufen Kiano

> Lien web



Gamme
Laufen Kiano

Version
Side Lever C

No. d'article
40.003.037.00

Modèle
Goulot orientable

Surface
Acier inox, massif

Prix en CHF
343.- hors TVA

Description du produit

L'étiquetteÉnergie

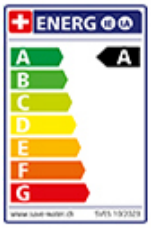

Angle de rotation
360°

Débit l/min (3 bar)
7.70 (l / min (3bar))

Jet d'eau
Jet normal

Position de levier
A droite

Raccordement de l'eau
Raccords flexibles

Extra
Cartouche céramique

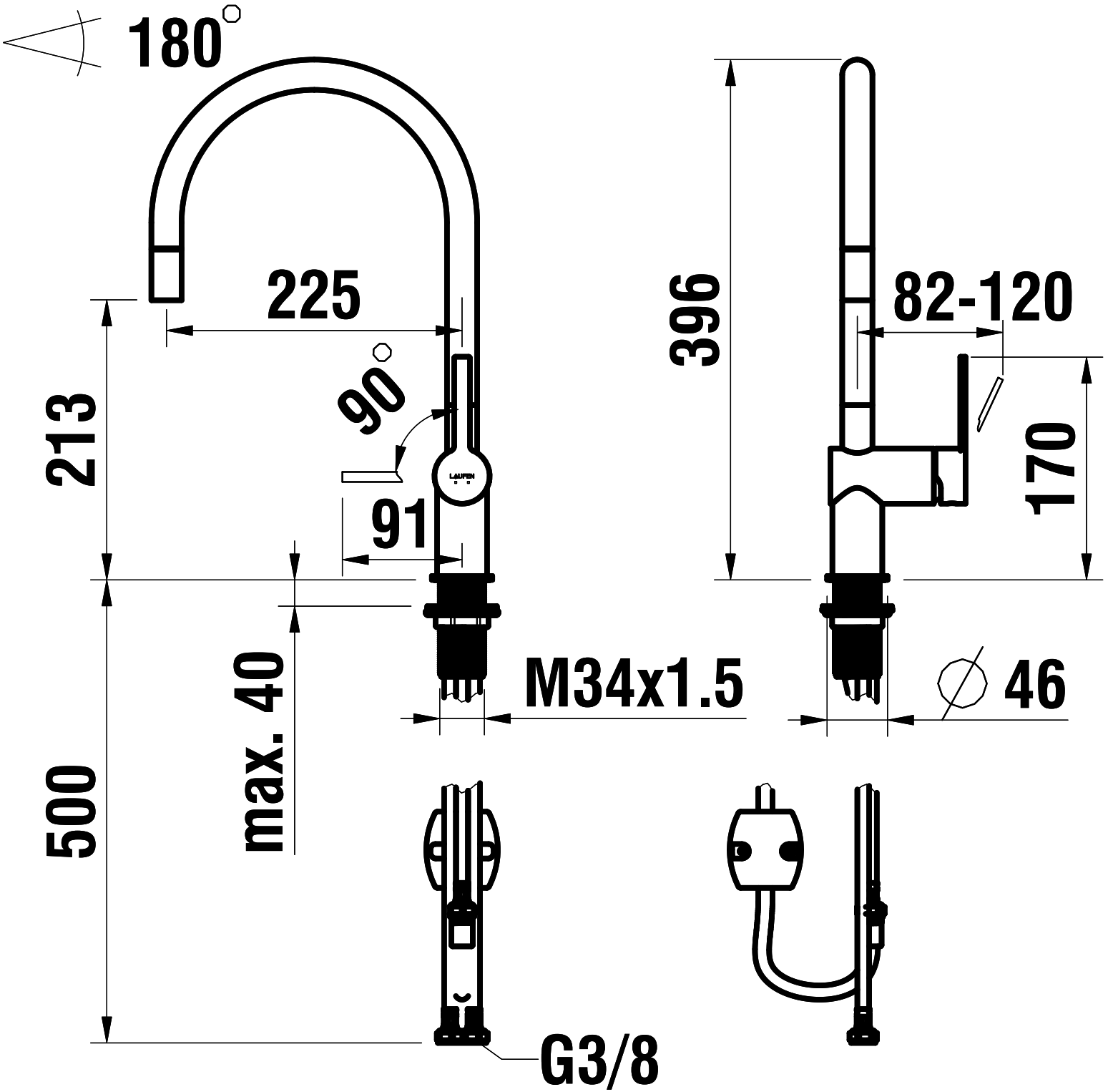
180°
225
213
90°
91
396
82-120
170
max. 40
500
M34x1.5
∅ 46
G3/8