Laufen Kiano

> Lien web



Gamme
Laufen Kiano

Version
Side Lever C

No. d'article
40.003.038.00

Modèle
Goulot orientable

Surface
Revêtement PVD, Inox Black

Prix en CHF
407.- hors TVA

Description du produit

L'étiquetteÉnergie

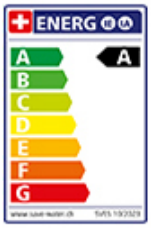

Angle de rotation
360°

Débit l/min (3 bar)
7.70 (l / min (3bar))

Jet d'eau
Jet normal

Position de levier
A droite

Raccordement de l'eau
Raccords flexibles

Extra
Cartouche céramique

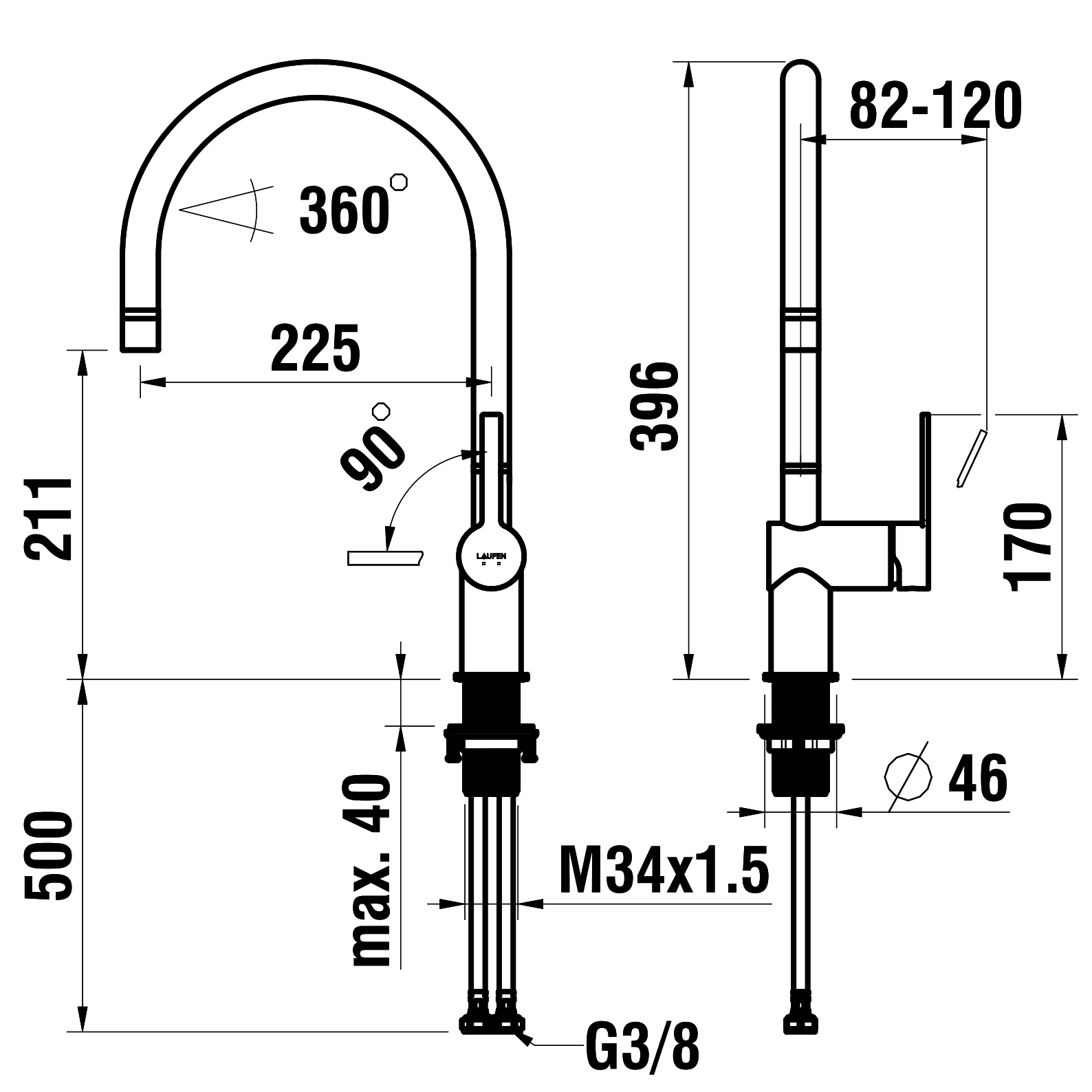
360°
225
90°
211
500
max. 40
M34x1.5
G3/8
LAUFEN
82-120
396
170
∅ 46