Laufen Lico

> Lien web



Gamme
Laufen Lico

No. d'article
40.003.046.00

Modèle
Robinet bypass, Goulot extensible

Surface
Revêtement PVD, Inox Black

Prix en CHF
802.- hors TVA

Description du produit

Utilisation de la sortie: bypass pour contourner le système d'adoucissement de l'eau potable

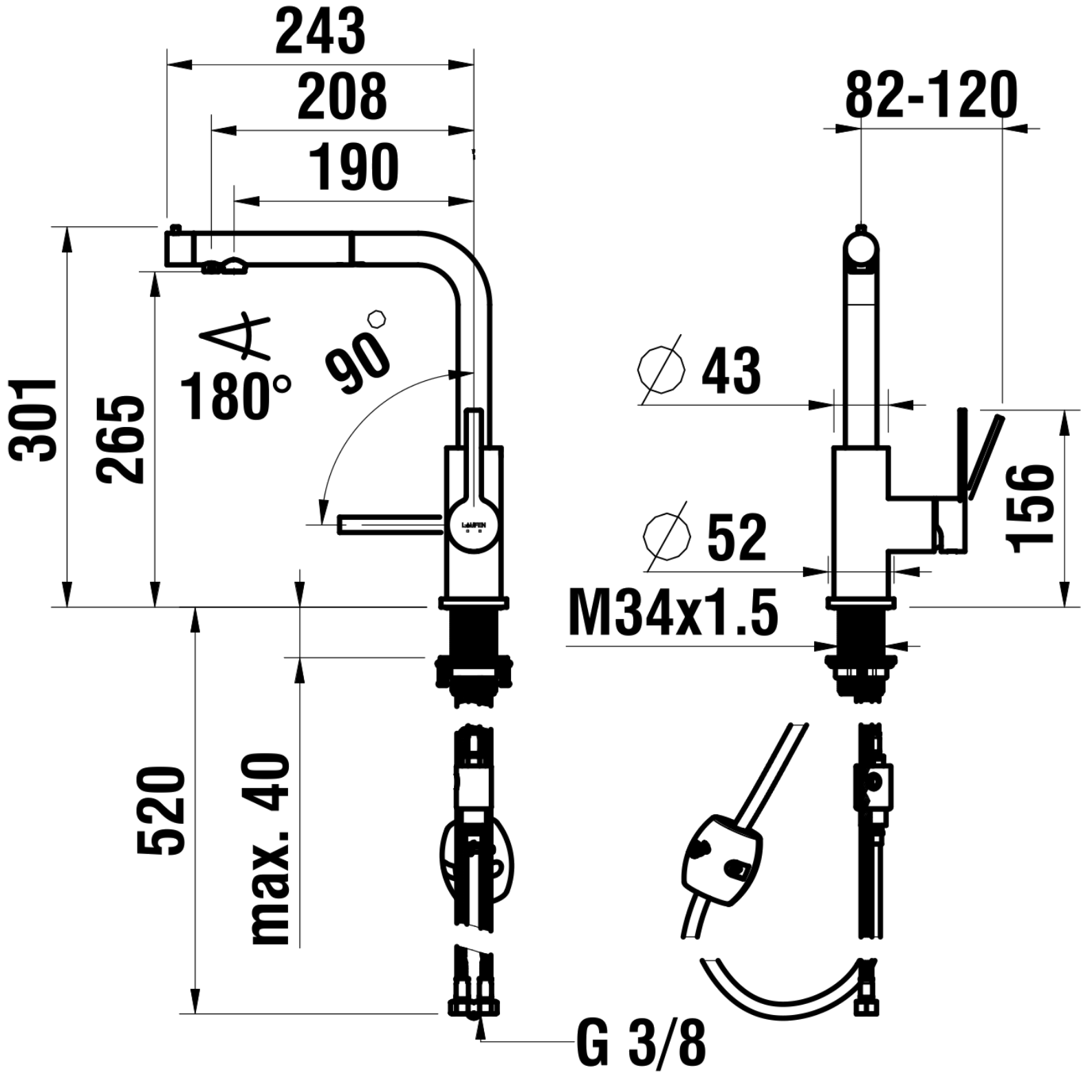
243
208
190
82-120
301
265
180°
90°
∅ 43
∅ 52
156
M34x1.5
520
max. 40
G 3/8