Laufen Vara Epoc Hot

> Lien web



Gamme
Laufen Vara Epoc Hot

No. d'article
40.002.982.00

Modèle
Robinet d'eau chaude avec goulot extensible

Surface
Acier inox, massif

TAR
3.11

Prix en CHF
1'790.- hors TVA

Description du produit

L'étiquetteÉnergie

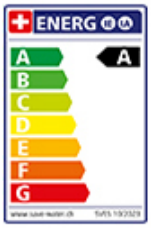

Angle de rotation
360°

Débit l/min (3 bar)
8.80 (l / min (3bar))

Type de goulot
Goulot avec tuyau en nylon

Extra
Cartouche céramique

Accessoire

Accessoires en option

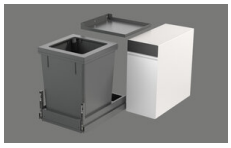

> Weblink
40.002.935.00 / CHF 315.-
Müllex X40 L35 Vara

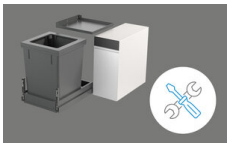

> Weblink
825.000.002.80 / CHF 120.-
Service de pose Müllex X40 L35 Vara

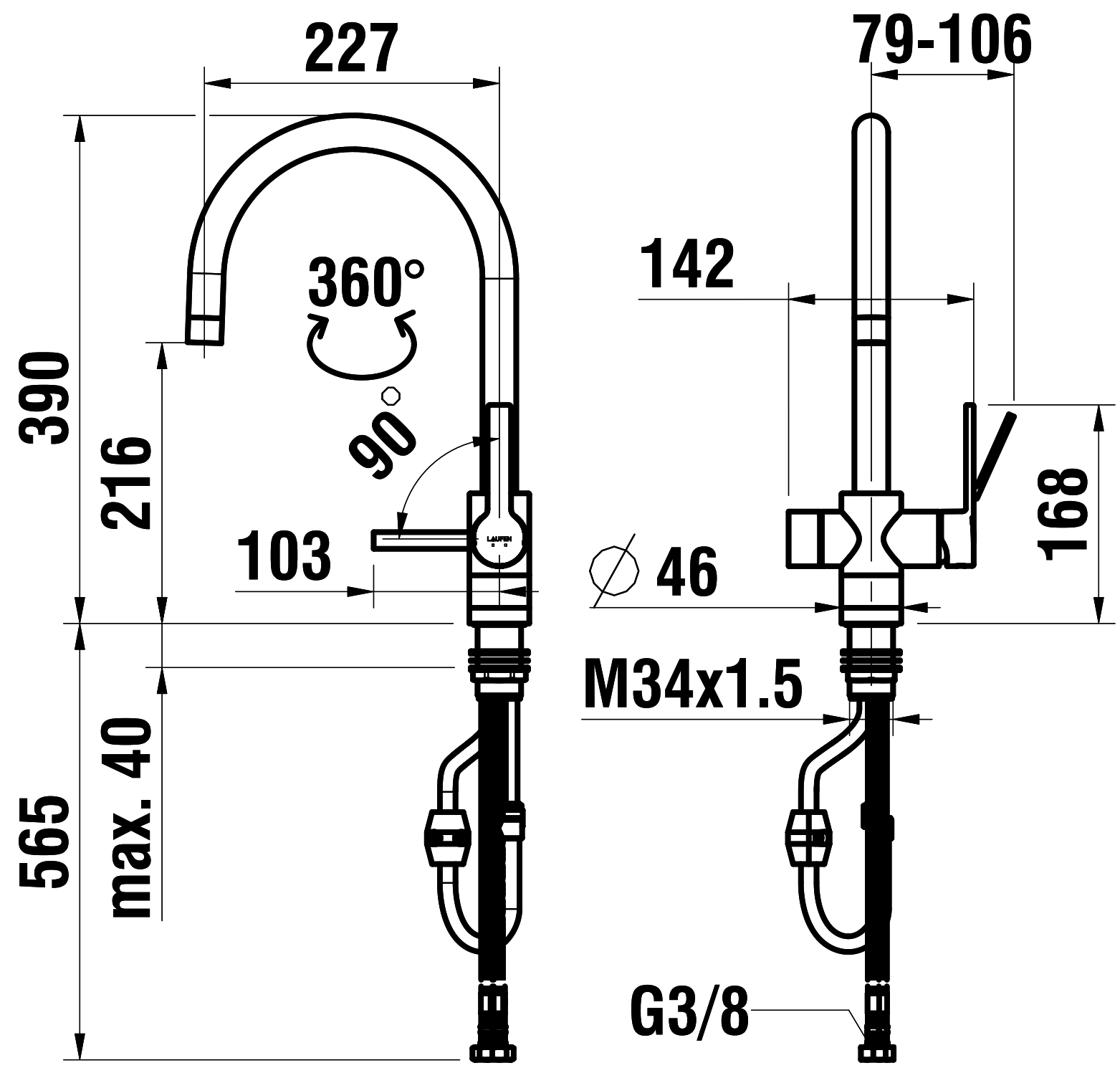
227
79-106
360°
90°
142
390
216
103
168
∅ 46
M34x1.5
565
max. 40
G3/8