Linero LIO CD 50U/2

> Lien web

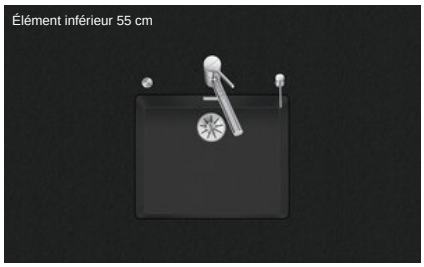

Type de montage
Éviers sous pierre

Modèle
LIO CD 50U/2

Matériel
Cristadur

No. d'article
10.106.249.00

Élément inférieur
55 cm

Soupape
3½? Poussoir de commande

Couleur
Puro

Prix en CHF
1'342.- hors TVA

Dimensions d'évier
500x400x165mm

Rayons d'angle
15 mm

Technologie de vidage et de trop-plein



Grille - type M, pour éviers en granite



Plaque de trop-plein basculante pour éviers en granite

Pré-montage du soupape
Pré-montage du soupape en usine

Distributeur - option de montage
Libre choix de positionnement

Recommandation pour une utilisation avec des robinets d'eau bouillante
Oui

Technologie de vidage et de trop-plein
Poussoir de commande



Poussoir de commande, chromé

Prix (au 23.11.26 / TVA non incl.)

Modèle	Matériel	Soupape	No. d'article	Prix en CHF	
Linero LIO CD 50U/2 Puro	Cristadur, Puro	3½" Tipo	10.105.579.00	1'256.-	> Weblink
		3½" Extra plate	10.105.578.00	1'297.-	> Weblink
		3½? Poussoir de commande	10.106.249.00	1'342.-	> Weblink
		3½" TouchFlow	10.105.577.00	1'495.-	> Weblink

Accessoire

Accessoires en option



> Weblink
40.000.912.00 / CHF 106.-
Panier amovible, percé



> Weblink
40.001.289.00 / CHF 106.-
Panier amovible, non percé



> Weblink
40.000.909.00 / CHF 151.-
Planche à découper, en verre, blanc



> Weblink
40.001.277.00 / CHF 151.-
Planche à découper, synthétique

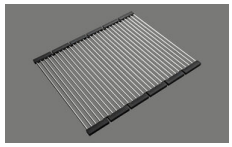

> Weblink
40.001.138.00 / CHF 125.-
Inox Pad



> Weblink
40.001.509.00 / CHF 29.-
Set de nettoyage Easy Care pour éviers en granite

Pièces détachées

Retrouvez les références accessoires ici > Weblink

Suter Inox AG
Schachenstrasse 20
CH-5116 Schinznach-Bad
T +41 58 263 64 00
suter@suter.ch
suter.ch

Linero LIO CD 50U/2 Desino

Masse / Ausschnittkontur
Dimensions / contour de découpe
Dimensioni / contorno dell'apertura

SUTER

Bohrung nur für externe Ventil-Bedienung:
Perçage uniquement pour une utilisation externe de la soupape:
Foratura solo per uso esterno della piletta:

Zugknopf / bouton de commande / pomolo: Ø14
Drehknopf / bouton rotatif / pomolo girevole: Ø25
Druckknopf / bouton-poussoir / pulsante: Ø35

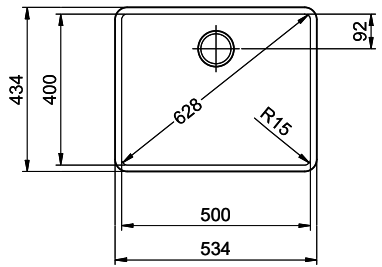

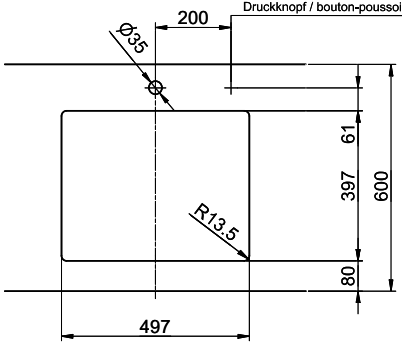

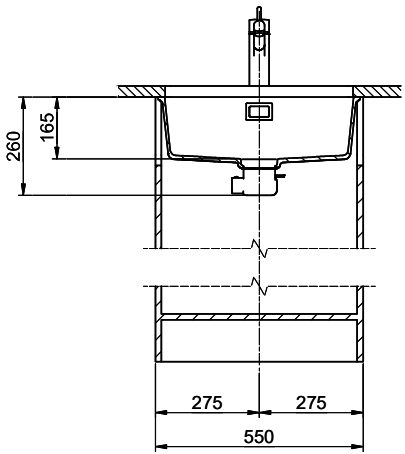

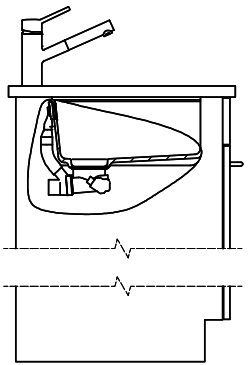

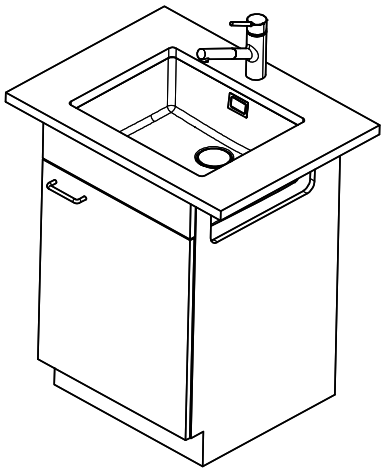

Für dieses Dokument und den darin dargestellten Gegenstand behalten wir uns alle Rechte vor. Vervielfältigung, Bekanntgabe an Dritte oder Verwendung seines Inhalts, ohne unsere Zustimmung ist verboten. © Copyright 2005 Suter Inox AG. All rights reserved.

Zeichn.Nr.:	Dok.Nr.: 00.01-23.0100.00.00	Index:	sam	24.11.2025