## Linero LIO CD 50U/2

> Lien web




**Type de montage**
Éviers sous pierre

**Modèle**
LIO CD 50U/2

**Matériel**
Cristadur

**No. d'article**
10.106.251.00

**Élément inférieur**
55 cm

**Soupape**
3½? Poussoir de commande

**Couleur**
Polaris

**Prix en CHF**
1'342.- hors TVA

**Dimensions d'évier**
500x400x165mm

**Rayons d'angle**
15 mm

**Technologie de vidage et de trop-plein**



Grille - type M, pour éviers en granite



Plaque de trop-plein basculante pour éviers en granite

**Pré-montage du soupape**
Pré-montage du soupape en usine

**Distributeur - option de montage**
Libre choix de positionnement

**Recommandation pour une utilisation avec des robinets d'eau bouillante**
Oui

**Technologie de vidage et de trop-plein**
**Poussoir de commande**



Poussoir de commande, chromé

**Prix** (au 25.11.26 / TVA non incl.)

| Modèle | Matériel | Soupape | No. d'article | Prix en CHF | |
|---|---|---|---|---|---|
| Linero LIO CD 50U/2 Polaris | Cristadur, Polaris | 3½" Tipo | 10.105.591.00 | 1'256.- | > Weblink |
| | | 3½" Extra plate | 10.105.590.00 | 1'297.- | > Weblink |
| | | 3½? Poussoir de commande | 10.106.251.00 | 1'342.- | > Weblink |
| | | 3½" TouchFlow | 10.105.589.00 | 1'495.- | > Weblink |

### Accessoire

Accessoires en option



> Weblink
40.000.912.00 / CHF 106.-
Panier amovible, percé



> Weblink
40.001.289.00 / CHF 106.-
Panier amovible, non percé



> Weblink
40.000.909.00 / CHF 151.-
Planche à découper, en verre, blanc



> Weblink
40.001.277.00 / CHF 151.-
Planche à découper, synthétique

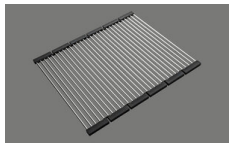

> Weblink
40.001.138.00 / CHF 125.-
Inox Pad



> Weblink
40.001.509.00 / CHF 29.-
Set de nettoyage Easy Care pour éviers en granite

### Pièces détachées

Retrouvez les références accessoires ici > Weblink

**Suter Inox AG**
Schachenstrasse 20
CH-5116 Schinznach-Bad
T +41 58 263 64 00
suter@suter.ch
suter.ch

# Linero LIO CD 50U/2 Desino

**Masse / Ausschnittkontur**
**Dimensions / contour de découpe**
**Dimensioni / contorno dell'apertura**

SUTER

Bohrung nur für externe Ventil-Bedienung:
Perçage uniquement pour une utilisation externe de la soupape:
Foratura solo per uso esterno della piletta:

Zugknopf / bouton de commande / pomolo: Ø14
Drehknopf / bouton rotatif / pomolo girevole: Ø25
Druckknopf / bouton-poussoir / pulsante: Ø35

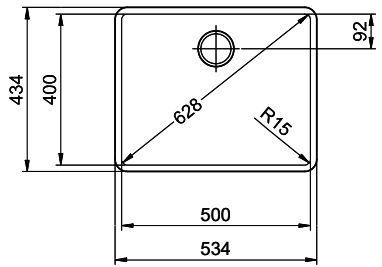


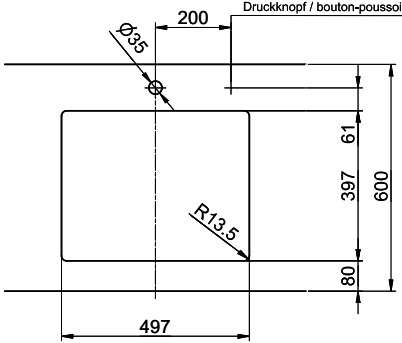


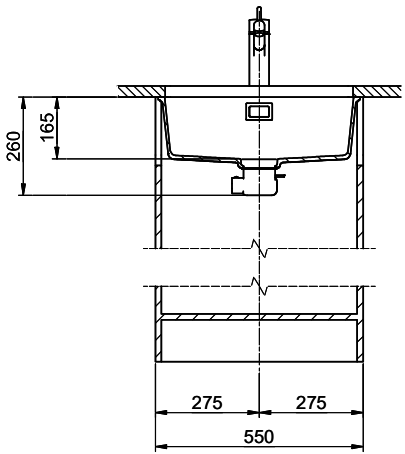


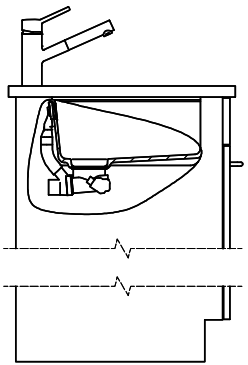

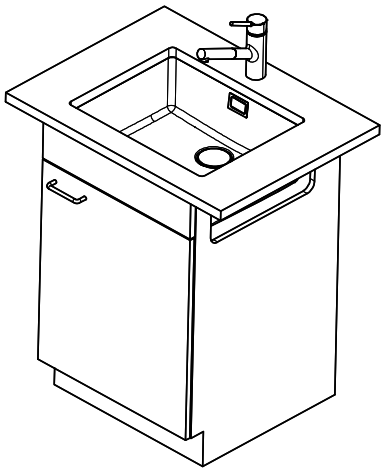

Für dieses Dokument und den darin dargestellten Gegenstand behalten wir uns alle Rechte vor. Vervielfältigung, Bekanntgabe an Dritte oder Verwendung seines Inhalts, ohne unsere Zustimmung ist verboten. © Copyright 2005 Suter Inox AG. All rights reserved.

| Zeichn.Nr.: | Dok.Nr.: 00.01-23.0100.00.00 | Index: | sam | 24.11.2025 |
|---|---|---|---|---|