Linero LIO CDAB 50U/1, Black Edition

> Lien web

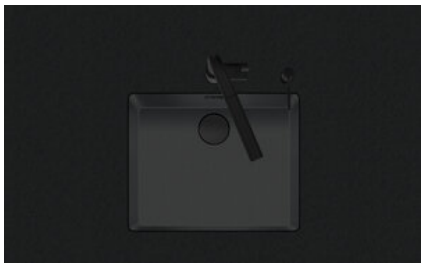

Technologie de vidage et de trop-plein

Type de montage
Éviers sous pierre

Modèle
LIO CDAB 50U/1, Black Edition

Matériel
Cristadur

No. d'article
10.105.282.50

Élément inférieur
60 cm

Soupape
3½" TouchFlow Desino

Couleur
Puro

TAR
0.19

Prix en CHF
1'759.- hors TVA

Dimensions d'évier
500x400x165mm

Rayons d'angle
15 mm



Desino: Vidage recouvert avec grille inférieure - type M, Black Edition



Plaque de trop-plein basculante TouchFlow - Black Edition

Pré-montage du soupape
Pré-montage du soupape en usine

Distributeur - option de montage
Libre choix de positionnement

Technologie de vidage et de trop-plein
Bouton de commande y compris

Prix (au 27.11.26 / TVA non incl.)

Modèle	Matériel	Soupape	No. d'article	Prix en CHF	
Linero LIO CDAB 50U/1 Black Ed...	Cristadur, Puro	3½" Tipo Desino	10.105.560.50	1'549.-	> Weblink
		3½" Extra plate Desino	10.105.283.50	1'549.-	> Weblink
		3½" TouchFlow Desino	10.105.282.50	1'759.-	> Weblink

Accessoire

Accessoires en option



> Weblink
40.000.912.00 / CHF 106.-
Panier amovible, percé



> Weblink
40.001.289.00 / CHF 106.-
Panier amovible, non percé



> Weblink
40.001.277.00 / CHF 151.-
Planche à découper, synthétique



> Weblink
40.000.909.00 / CHF 151.-
Planche à découper, en verre, blanc

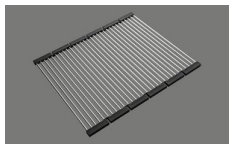

> Weblink
40.001.138.00 / CHF 125.-
Inox Pad



> Weblink
40.001.509.00 / CHF 29.-
Set de nettoyage Easy Care pour éviers en granite

Suter Inox AG
Schachenstrasse 20
CH-5116 Schinznach-Bad
T +41 58 263 64 00
suter@suter.ch
suter.ch

Linero LIO CD 50U Desino

Masse / Ausschnittkontur
Dimensions / contour de découpe
Dimensioni / contorno dell'apertura

SUTER

Bohrung für Zug- und Druckknöpfe Ø14
Bohrung für Drehknopf Ø25

Trou pour boutons et Poussoirs de commande Ø14
Trou pour bouton rotatif Ø25

Foro per Pomelli tiranti e Pomelli pulsanti Ø14
Foro per Pomolo girevoli Ø25

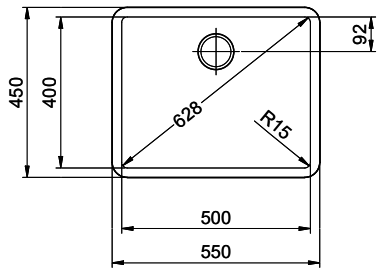

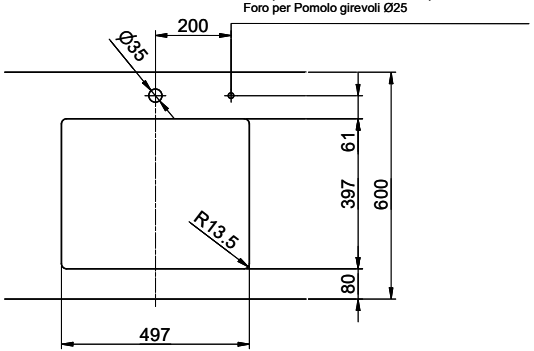

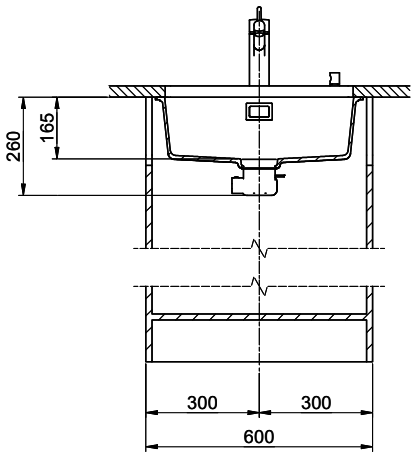

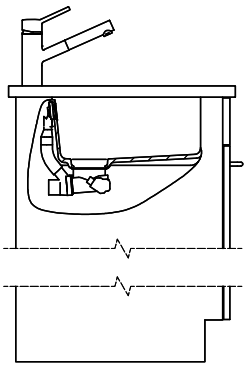

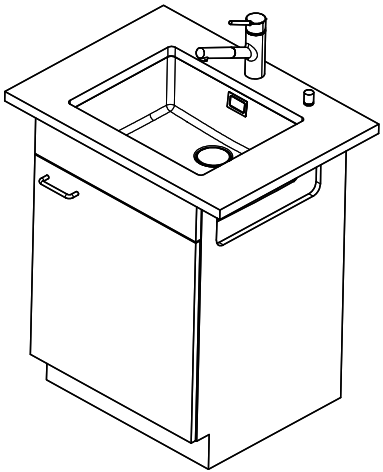

Für dieses Dokument und den darin dargestellten Gegenstand behalten wir uns alle Rechte vor. Vervielfältigung, Bekanntgabe an Dritte oder Verwendung seines Inhalts, ohne unsere Zustimmung ist verboten. © Copyright 2005 Suter Inox AG. All rights reserved.

Zeichn.Nr.:	Dok.Nr.: 00.01-23.0086.00.00	Index:	sam	17.10.2023