Gastro MaXX MGM 1U, dimensions spécifiques du client

> Lien web



Type de montage
Éviers sous pierre

Modèle
MGM 1U, dimensions spécifiques du client

Matériel
Acier inox 18/10

No. d'article
29.001.296.00

Soupape
3½" A panier bouchon

Finition
Lisse

Prix en CHF
2'349.- hors TVA

Dimensions d'évier
0x0x0mm

Rayons d'angle
0 mm

Pré-montage du soupape
Montage de la soupape en usine

Bouton de commande y compris

Prix (au 25.11.26 / TVA non incl.)

Modèle	Matériel	Soupape	No. d'article	Prix en CHF	
Gastro MaXX MGM, dimensions sp...	Acier inox 18/10, Lisse	3½" A panier bouchon	29.001.296.00	2'349.-	> Weblink
		3½" Extra plate	29.001.295.00	2'390.-	> Weblink
		3½" A panier bouchon	29.001.298.00	3'090.-	> Weblink
		3½" Extra plate	29.001.297.00	3'131.-	> Weblink

Description du produit

Dimensions spécifiques du client, sans droit de restitution

Dimension de l'évier en mm:
- B/L: 160-550
- L/L: 250-500
- T/P: 120-230

Pour toute commande Gastro MaXX MGM, veuillez utiliser le formulaire de commande électronique sous Téléchargements.

Suter Inox AG
Schachtstrasse 20
CH-5116 Schinznach-Bad
T +41 08 203 34 00
suter@suter.ch
suter.ch

Gastro MaXX MGM 1

Masse / Ausschnittkontur
Dimensions / contour de d®coupe
Dimensioni / contorno dell apertura

SUTER

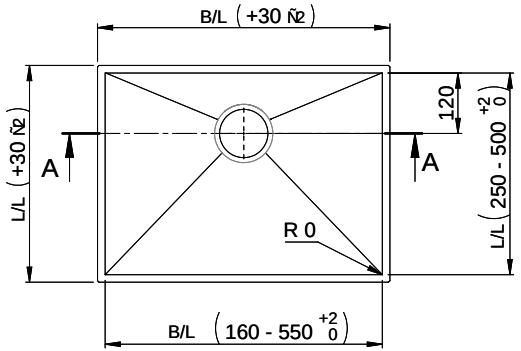

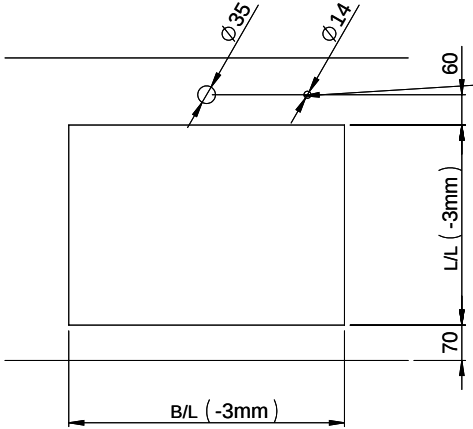

Bohrung f¿r Zug- und Druckknº pfe Ï 14
Bohrung f¿r Drehknopf Ï 25
Trou pour boutons et Poussoirs de commande Ï 14
Trou pour bouton rotatif Ï 25
Foro per Pomelli tiranti e Pomelli pulsanti Ï 14
Foro per Pomolo girevoli Ï 25

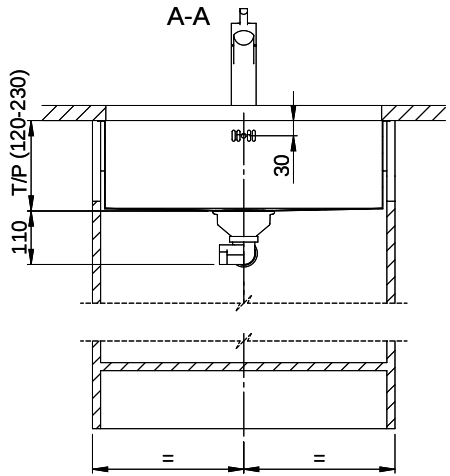

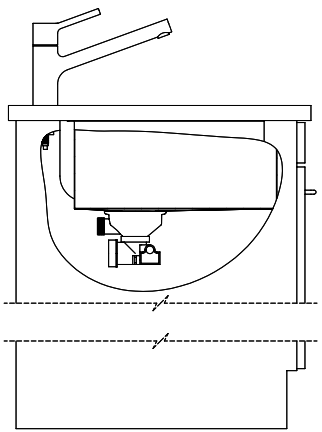

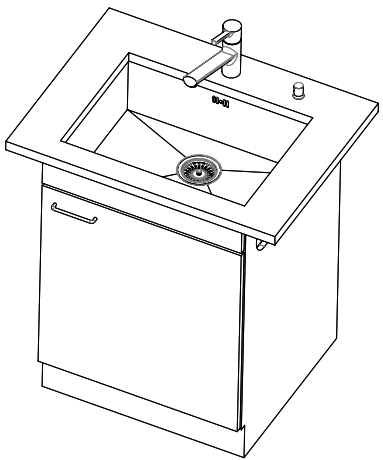

F¿r dieses Dokument und den darin dargestellten Gegenstand behalten wir uns alle Rechte vor. Vervielf®ligung, Bekanntgabe an Dritte oder Verwendung seines Inhalts ohne unsere Zustimmung ist verboten. © Copyright 2005 Suter Inox AG. All rights reserved.

Zeichn. Nr.:	Dok. Nr.: 00.01-16.0020.01	Index: 00+	daf	16.11.2016