Müllex Boxx 40-R

> Lien web



No. d'article
40.001.023.00

Prix en CHF
347.- hors TVA

Description du produit

- Conteneur pour remplissage en rond du sac de 35 litres.
- Option: deux sacs poubelles de 17 litres.
- Bac-couvercle tiroir.
- Si siphon encombrant, possibilité de déplacer la paroi postérieure du tiroir.
- Avec adaptateur pour élément de 50 cm de large.
- Adaptateur pour élément de 45 cm en Option.
- Version standard avec dispositif d'amortissement.
- Incl. set de Montage.

Accessoire

Accessoires en option

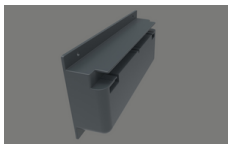

> Weblink

40.001.684.00 / CHF 10.-
Müllex adaptateur pour plateau de protection BOXX, 2pcs, 45 mm

05.2009

BOXX40-R

Art.-Nr. 5059.01

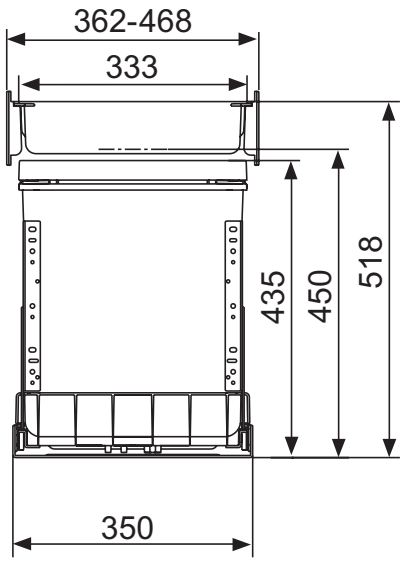

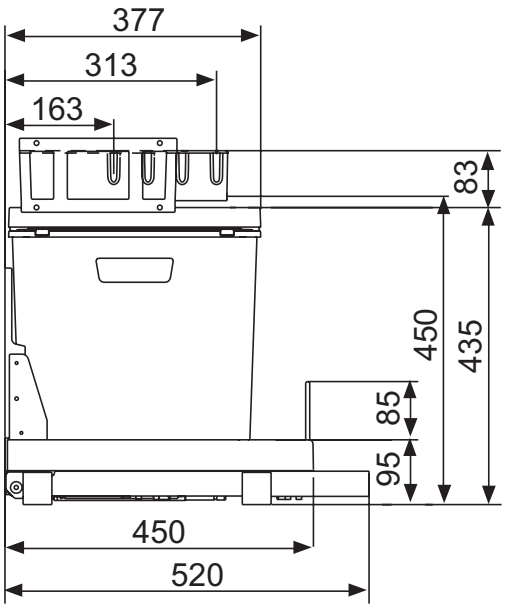

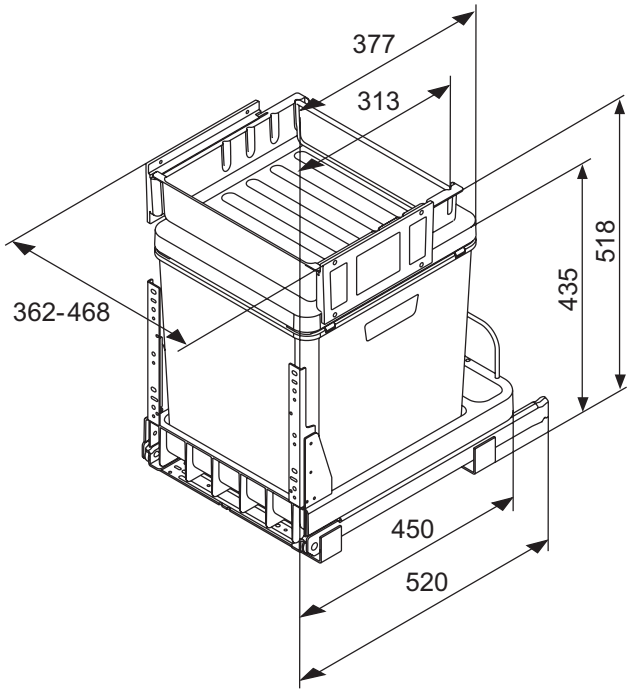

MÜLLEX®

Tel.: +41 (0)55 645 55 55
Fax: +41 (0)55 645 54 55
info@muellex.ch
www.muellex.ch

Eine Marke von / une marque de
A. & J. Stöckli AG
CH-8754 Netstal

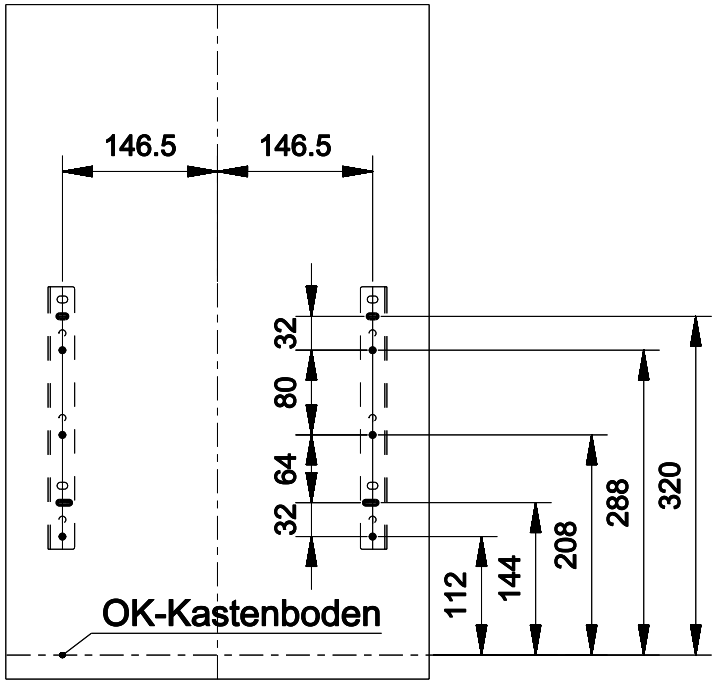

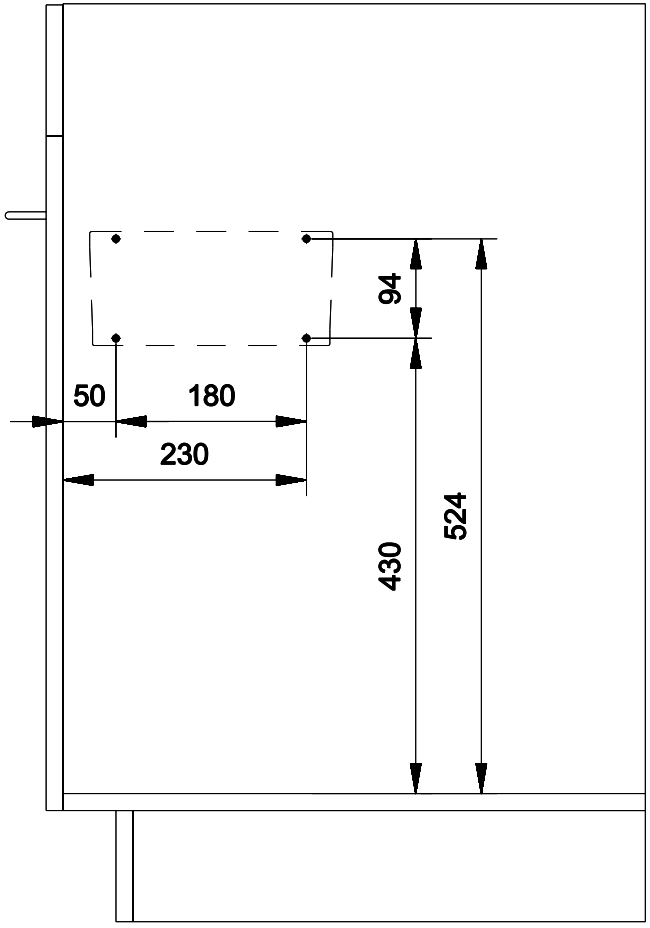

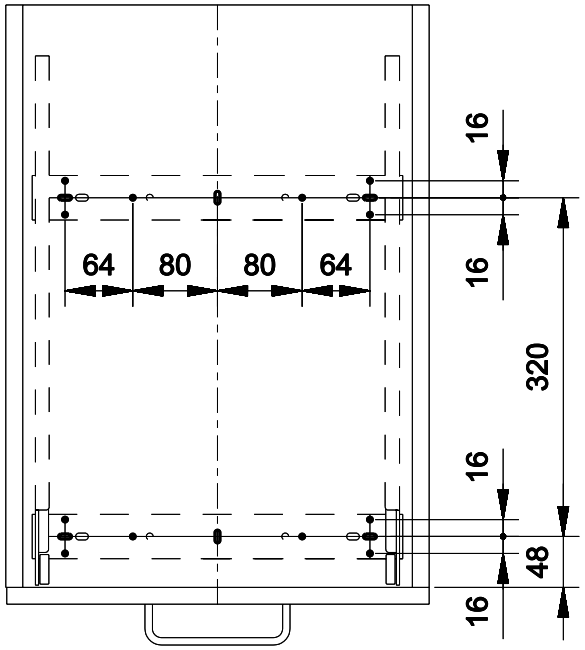

Bohrbilder: Front / Kastenboden / Seitenwand L+R

BOXX40 - R

Massstab	Gezeichnet	04.06.2010	H. Forrer
1:5	Geprueft		
	Ersetzt durch:		
	Ersatz fuer:		

STOCKLI

A. & J . Stöckli AG
CH-8754 Netstal

Zeichnungs-Nr.

Index